RELAX 2000 s.r.o.

Árnyékolástechnika/ Tieniaca technika/ Shading/ Shattierung

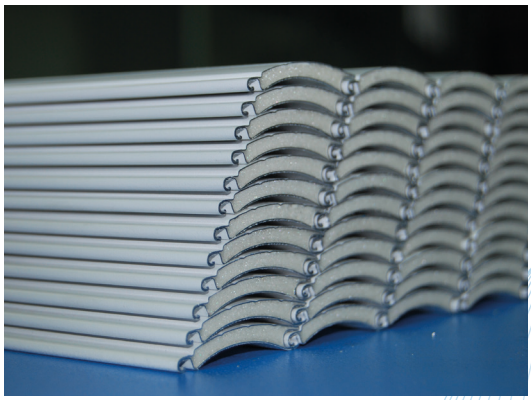
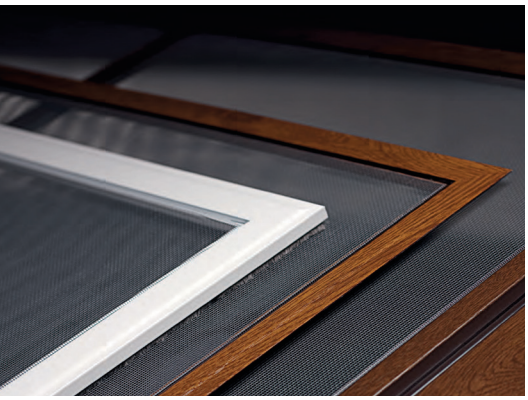
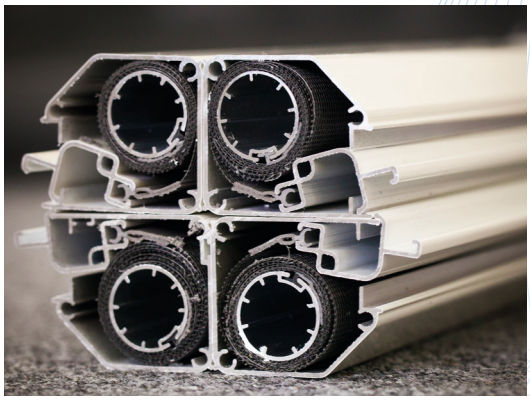

TERMÉKKATALÓGUS HU

KATALÓG PRODUKTOV SK

PRODUCT CATALOGUE UK

PRODUKTKATALOG DE

REDŐNYÖK
ROLETY
ROLLER SHUTTERS
ROLLADEN

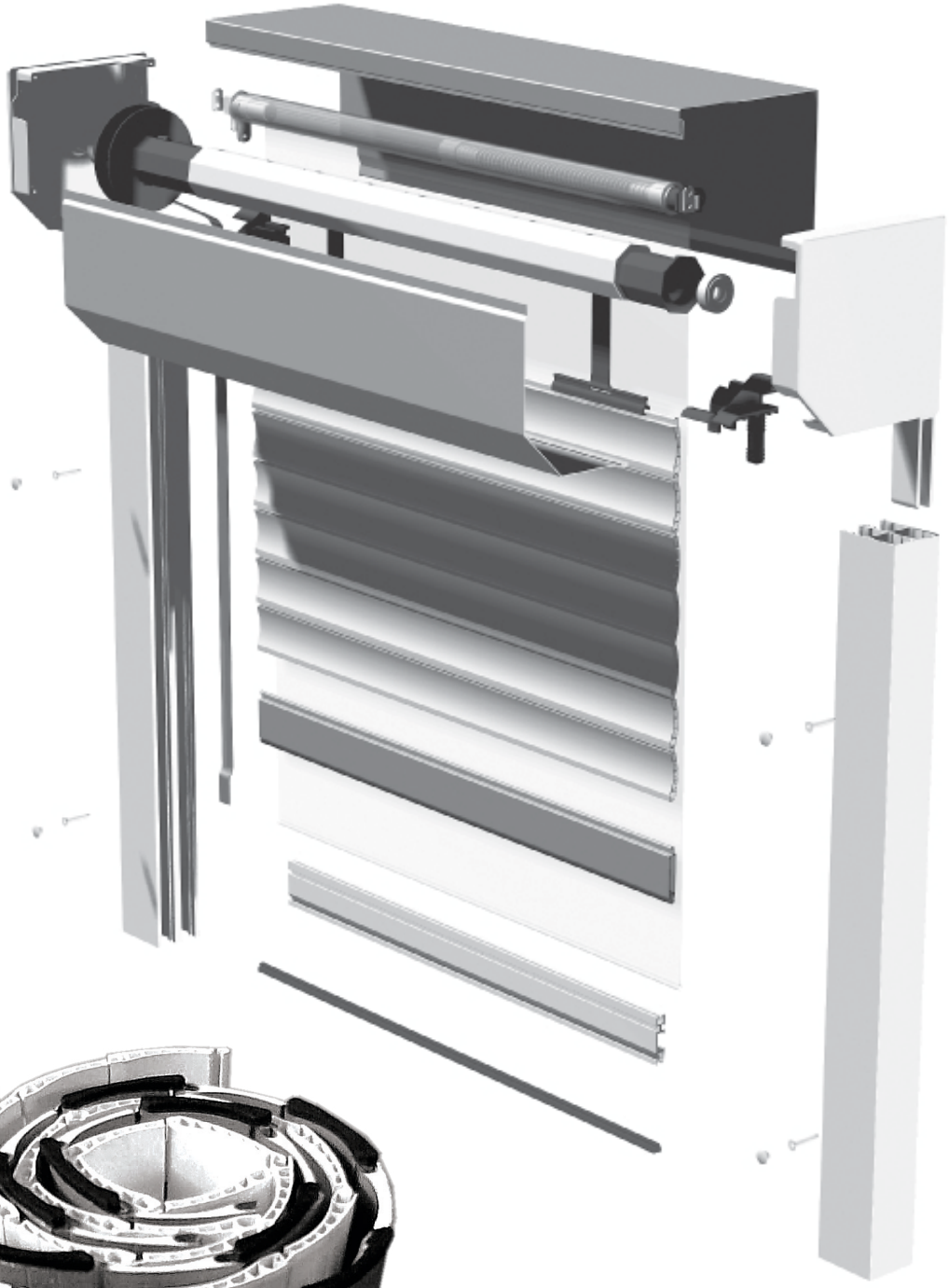

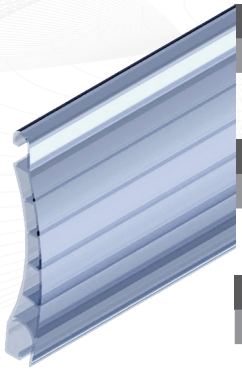

RP 40

PVC REDŐNY LÉC - 37		
Cikkszám	Szín	Csomagolás
RP 40	*A-átlátszó*	220 m / csomag (4,4 m / szál)
PVC LAMELA - 37		
	Farba	Balenie
RP 40	*A-transparentný*	220 m / bal. (4,4 m / kus)
PVC ROLLER SHUTTER SLAT - 37		
	Colour	Packing
RP 40	*A-transparent*	220 m / pack (4,4 m / piece)
PVC ROLLADENSTAB - 37		
	Farbe	Packung
RP 40	*A-transparent*	220 m / paket (4,4 m / stück)

RP 29

PVC REDŐNY LÉC - 37 SMALL		
Cikkszám	Szín	Csomagolás
RP 29	*F-fehér*	220 m / csomag (4,4 m / szál)
PVC LAMELA - 37 SMALL		
	Farba	Balenie
RP 29	*F-biely*	220 m / bal. (4,4 m / kus)
PVC ROLLER SHUTTER SLAT - 37 SMALL		
	Colour	Packing
RP 29	*F-white*	220 m / pack (4,4 m / piece)
PVC ROLLADENSTAB - 37 KLEIIN		
	Farbe	Packung
RP 29	*F-weiss*	220 m / paket (4,4 m / stück)

RP 31/32

PVC REDŐNY LÉC - 37 SMALL			
Cikkszám		Szín	Csomagolás
RP 31/32	*F-fehér*	*8 színben színskála alapján*	220 m / csomag (4,4 m / szál)
PVC LAMELA - 37 SMALL			
		Farba	Balenie
RP 31/32	*F-biely*	*v 8 farbách podľa farebnej škály*	220 m / bal. (4,4 m / kus)
PVC ROLLER SHUTTER SLAT - 37 SMALL			
		Colour	Packing
RP 31/32	*F-white*	*8 colours by colour range*	220 m / pack (4,4 m / piece)
P VC ROLLADENSTAB - 37 KLEIIN			
		Farbe	Packung
RP 31/32	*F-weiss*	*8 Farben basierend auf der Farbskala*	220 m / paket (4,4 m / stück)

Megjelölés/Označenie/Notation/Markierung:
RAL - RAL8003, 7016, 9006
R1 - egy oldali renolit/ jednostranný renolit/ one side renolit/ einseitig Renolit
R2 - két oldali renolit/ dvojstranný renolit/ two side renolit/ zwei Seiten Renolit

RP 31

PVC REDŐNY LÉC - 37 SMALL			
Cikkszám		Szín	Csomagolás
RP 31	*F-fehér*	*Fehér + 8 színben színskála alapján*	220 m / csomag (4,4 m / szál)
PVC LAMELA - 37 SMALL			
		Farba	Balenie
RP 33	*F-biely*	*V bielej farbe a v 8 farbách podľa farebnej škály*	220 m / bal. (4,4 m / kus)
PVC ROLLER SHUTTER SLAT - 37 SMALL			
		Colour	Packing
RP 31	*F-white*	*In white + 8 colours by colour range*	220 m / pack (4,4 m / piece)
PVC ROLLADENSTAB - 37 KLEIIN			
		Farbe	Packung
RP 31	*F-weiss*	*Weiß + 8 Farben basierend auf der Farbskala*	220 m / paket (4,4 m / stück)

RP 33

PVC REDŐNY LÉC - 37 MEDIUM			
Cikkszám		Szín	Csomagolás
RP 33	*F-fehér*	*Fehér + 6 színben színskála alapján*	220 m / csomag (4,4 m / szál)
PVC LAMELA - 37 MEDIUM			
		Farba	Balenie
RP 33	*F-biely*	*V bielej farbe a v 6 farbách podľa farebnej škály*	220 m / bal. (4,4 m / kus)
PVC ROLLER SHUTTER SLAT - 37 MEDIUM			
		Colour	Packing
RP 33	*F-white*	*In white + 6 colours by colour range*	220 m / pack (4,4 m / piece)
PVC ROLLADENSTAB - 37 MITTEL			
		Farbe	Packung
RP 33	*F-weiss*	*Weiß + 6 Farben basierend auf der Farbskala*	220 m / paket (4,4 m / stück)

RP 35

PVC REDŐNY LÉC - 37 LARGE			
Cikkszám		Szín	Csomagolás
RP 35	*F-fehér*	*Fehér + 3 színben színskála alapján*	220 m / csomag (4,4 m / szál)
PVC LAMELA - 37 LARGE			
		Farba	Balenie
RP 35	*F-biely*	*V bielej farbe a v 3 farbách podľa farebnej škály*	220 m / bal. (4,4 m / kus)
PVC ROLLER SHUTTER SLAT - 37 LARGE			
		Colour	Packing
RP 35	*F-white*	*In white + 3 colours by colour range*	220 m / pack (4,4 m / piece)
PVC ROLLADENSTAB - 37 GROSS			
		Farbe	Packung
RP 35	*F-weiss*	*Weiß + 3 Farben basierend auf der Farbskala*	220 m / paket (4,4 m / stück)

Megjelölés/Označenie/Notation/Markierung:
RAL - RAL8003, 7016, 9006
R1 - egy oldali renolit/ jednostranný renolit/ one side renolit/ einseitig Renolit
R2 - két oldali renolit/ dvojstranný renolit/ two side renolit/ zwei Seiten Renolit

RP 41

PVC REDŐNY LÉC - 40 ECO 25 FM/M²			
Cikkszám		Szín	Csomagolás
RP 41	*F-fehér*	*Fehér + 6 színben színskála alapján*	220 m / csomag (4,4 m / szál)
PVC LAMELA - 40 ECO 25 BM/M²			
		Farba	Balenie
RP 41	*F-biely*	*V bielej farbe a v 6 farbách podľa farebnej škály*	220 m / bal. (4,4 m / kus)
PVC ROLLER SHUTTER SLAT - 40 ECO 25 BM/M²			
		Colour	Packing
RP 41	*F-white*	*In white + 6 colours by colour range*	220 m / pack (4,4 m / piece)
		Farbe	Packung
RP 41	*F-weiss*	*Weiß + 6 Farben basierend auf der Farbskala*	220 m / paket (4,4 m / stück)

RP 43

PVC REDŐNY LÉC - 40 ECO 25 FM/M²			
Cikkszám		Szín	Csomagolás
RP 43	*F-fehér*	*Fehér + 6 színben színskála alapján*	220 m / csomag (4,4 m / szál)
PVC LAMELA - 40 ECO 25 BM/M²			
		Farba	Balenie
RP 43	*F-biely*	*V bielej farbe a v 6 farbách podľa farebnej škály*	220 m / bal. (4,4 m / kus)
PVC ROLLER SHUTTER SLAT - 40 ECO 25 BM/M²			
		Colour	Packing
RP 43	*F-white*	*In white + 6 colours by colour range*	220 m / pack (4,4 m / piece)
		Farbe	Packung
RP 43	*F-weiss*	*Weiß + 6 Farben basierend auf der Farbskala*	220 m / paket (4,4 m / stück)

RP 53

PVC REDŐNY LÉC - 53 MAXI			
Cikkszám		Szín	Csomagolás
RP 53	*F-fehér*	*Fehér + 3 színben színskála alapján*	1,2 m/ 1,6 m/ 1,85 m/ 4,4 m/ 5,0 m/ 30 szál)
PVC LAMELA - 53 MAXI			
		Farba	Balenie
RP 53	*F-biely*	*V bielej farbe a v 3 farbách podľa farebnej škály*	1,2 m/ 1,6 m/ 1,85 m/ 4,4 m/ 5,0 m/ 30 kus)
PVC ROLLER SHUTTER SLAT - 53 MAXI			
		Colour	Packing
RP 53	*F-white*	*In white + 3 colours by colour range*	1,2 m/ 1,6 m/ 1,85 m/ 4,4 m/ 5,0 m/ 30 piece)
		Farbe	Packung
RP 53	*F-weiss*	*Weiß + 3 Farben basierend auf der Farbskala*	1,2 m/ 1,6 m/ 1,85 m/ 4,4 m/ 5,0 m/ 30 stück)

Megjelölés/Označenie/Notation/Markierung:
RAL - RAL8003, 7016, 9006
R1 - egy oldali renolit/ jednostranný renolit/ one side renolit/ einseitig Renolit
R2 - két oldali renolit/ dvojstranný renolit/ two side renolit/ zwei Seiten Renolit

Megjelölés/Označenie/Notation/Markierung:
RAL - RAL8003, 7016, 9006
R1 - egy oldali renolit/ jednostranný renolit/ one side renolit/ einseitig Renolit
R2 - két oldali renolit/ dvojstranný renolit/ two side renolit/ zwei Seiten Renolit

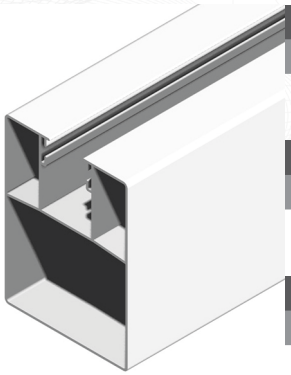

RP 01 140
RP 01 160
RP 01 440
RP 01 500

PVC REDŐNY LEFUTÓ MAXI 60 X 45 MM		
Cikkszám	Szín	Csomagolás
RP 01 140 - 500	*F-fehér B-barna*	1,4 m/ 1,6 m/ 4,4 m/ 5,0 m/ 28 fm/ 32 fm/ 44 fm/ 50 fm
PVC VODIACA KOĽAJNICA 60 X 45 MM		
	Farba	Balenie
RP 01 140 - 500	*F-biely B-hnedý*	1,4 m/ 1,6 m/ 4,4 m/ 5,0 m/ 28 bm/ 32 bm/ 44 bm/ 50 bm
PVC GUIDE CHANNEL 60 X 45 MM		
	Colour	Packing
RP 01 140 - 500	*F-white B-brown*	1,4 m/ 1,6 m/ 4,4 m/ 5,0 m/ 28 rm/ 32 rm/ 44 rm/ 50 rm
FÜHRUNGSSCHIENEN FÜR ROLLÄDEN 60 X 45 MM		
	Farbe	Packung
RP 01 140 - 500	*F-weiss B-braun*	1,4 m/ 1,6 m/ 4,4 m/ 5,0 m/ 28 lm/ 32 lm/ 44 lm/ 50 lm

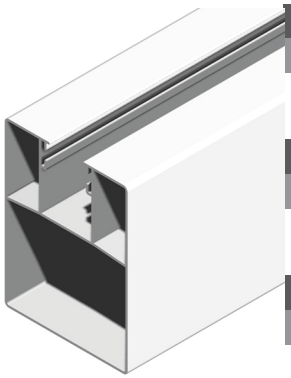

RP 03 140
RP 03 160
RP 03 440
RP 03 500

PVC REDŐNY LEFUTÓ MAXI 60 X 45 MM (KEFÉZHETŐ, GUMIZHATÓ)		
Cikkszám	Szín	Csomagolás
RP 03 140 - 500	*F-fehér B-barna*	1,4 m/ 1,6 m/ 4,4 m/ 5,0 m/ 14 fm/ 16 fm/ 44 fm/ 50 fm
PVC VODIACA KOĽAJNICA 60 X 45 MM (S GUMOVÝM ALEBO KEFKOVÝM TESNENÍM)		
	Farba	Balenie
RP 03 140 - 500	*F-biely B-hnedý*	1,4 m/ 1,6 m/ 4,4 m/ 5,0 m/ 14 bm/ 16 bm/ 44 bm/ 50 bm
PVC GUIDE CHANNEL 60 X 45 MM (WITH RUBBER OR PILE)		
	Colour	Packing
RP 03 140 - 500	*F-white B-brown*	1,4 m/ 1,6 m/ 4,4 m/ 5,0 m/ 14 rm/ 16 rm/ 44 rm/ 50 rm
FÜHRUNGSSCHIENEN FÜR ROLLÄDEN 60 X 45 MM (BÜRSTBAR, GUMMIBAR)		
	Farbe	Packung
RP 03 140 - 500	*F-weiss B-braun*	1,4 m/ 1,6 m/ 4,4 m/ 5,0 m/ 14 lm/ 16 lm/ 44 lm/ 50 lm

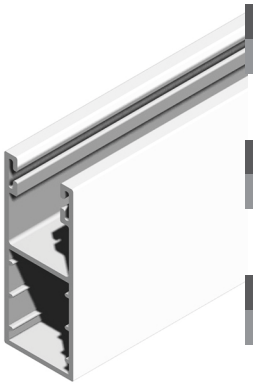

RP 04 140
RP 04 160
RP 04 440
RP 04 500

PVC REDŐNY LEFUTÓ GRAN. 53 X 22 MM		
Cikkszám	Szín	Csomagolás
RP 04 140 - 500	*F-fehér B-barna*	1,4 m/ 1,6 m/ 4,4 m/ 5,0 m/ 14 fm/ 16 fm/ 44 fm/ 50 fm
PVC VODIACA KOĽAJNICA GRAN. 53 X 22 MM		
	Farba	Balenie
RP 04 140 - 500	*F-biely B-hnedý*	1,4 m/ 1,6 m/ 4,4 m/ 5,0 m/ 14 bm/ 16 bm/ 44 bm/ 50 bm
PVC GUIDE CHANNEL GRAN. 53 X 22 MM		
	Colour	Packing
RP 04 140 - 500	*F-white B-brown*	1,4 m/ 1,6 m/ 4,4 m/ 5,0 m/ 14 rm/ 16 rm/ 44 rm/ 50 rm
FÜHRUNGSSCHIENEN FÜR ROLLÄDEN GRAN. REDEX 53 X 22 MM		
	Farbe	Packung
RP 04 140 - 500	*F-weiss B-braun*	1,4 m/ 1,6 m/ 4,4 m/ 5,0 m/ 14 lm/ 16 lm/ 44 lm/ 50 lm

Megjelölés/Označenie/Notation/Markierung:
RAL - RAL8003, 7016, 9006
R1 - egy oldali renolit/ jednostranný renolit/ one side renolit/ einseitig Renolit
R2 - két oldali renolit/ dvojstranný renolit/ two side renolit/ zwei Seiten Renolit

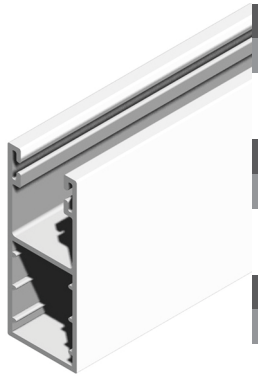

RP 05 140
RP 05 160
RP 05 440
RP 05 500

PVC REDŐNY LEFUTÓ KO-EXTR. 53 X 22 MM		
Cikkszám	Szín	Csomagolás
RP 05 140 - 500	*F-fehér B-barna*	1,4 m/ 1,6 m/ 4,4 m/ 5,0 m/ 14 fm/ 16 fm/ 44 fm/ 50 fm
PVC VODIACA KOĽAJNICA KO-EXTR. 53 X 22 MM		
	Farba	Balenie
RP 05 140 - 500	*F-biely B-hnedý*	1,4 m/ 1,6 m/ 4,4 m/ 5,0 m/ 14 bm/ 16 bm/ 44 bm/ 50 bm)
PVC GUIDE CHANNEL CO-EXTR. 53 X 22 MM		
	Colour	Packing
RP 05 140 - 500	*F-white B-brown*	1,4 m/ 1,6 m/ 4,4 m/ 5,0 m/ 14 rm/ 16 rm/ 44 rm/ 50 rm
FÜHRUNGSSCHIENEN FÜR ROLLÄDEN CO-EXTR. 53 X 22 MM		
	Farbe	Packung
RP 05 140 - 500	*F-weiss B-braun*	1,4 m/ 1,6 m/ 4,4 m/ 5,0 m/ 14 lm/ 16 lm/ 44 lm/ 50 lm

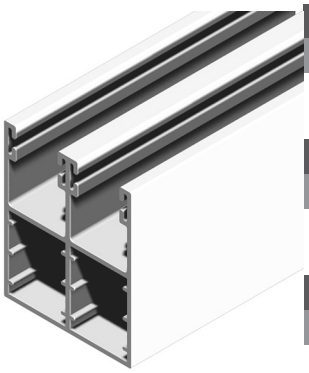

RP 06 140
RP 06 160
RP 06 440
RP 06 500

PVC REDŐNY LEFUTÓ GRAN. 53 X 44 MM		
Cikkszám	Szín	Csomagolás
RP 06 140 - 500	*F-fehér B-barna*	1,4 m/ 1,6 m/ 4,4 m/ 5,0 m/ 14 fm/ 16 fm/ 44 fm/ 50 fm
PVC VODIACA KOĽAJNICA GRAN. 53 X 44 MM		
	Farba	Balenie
RP 06 140 - 500	*F-biely B-hnedý*	1,4 m/ 1,6 m/ 4,4 m/ 5,0 m/ 14 bm/ 16 bm/ 44 bm/ 50 bm
PVC GUIDE CHANNEL GRAN. 53 X 44 MM		
	Colour	Packing
RP 06 140 - 500	*F-white B-brown*	1,4 m/ 1,6 m/ 4,4 m/ 5,0 m/ 14 rm/ 16 rm/ 44 rm/ 50 rm
FÜHRUNGSSCHIENEN FÜR ROLLÄDEN GRAN. 53 X 44 MM		
	Farbe	Packung
RP 06 140 - 500	*F-weiss B-braun*	1,4 m/ 1,6 m/ 4,4 m/ 5,0 m/ 14 lm/ 16 lm/ 44 lm/ 50 lm

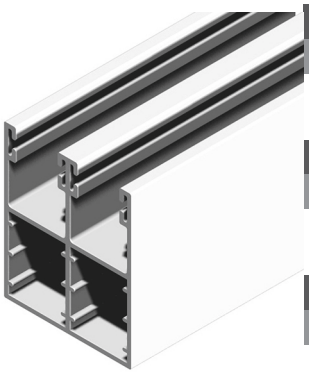

RP 07 140
RP 07 160
RP 07 440
RP 07 500

PVC REDŐNY LEFUTÓ KO-EXTR. REDEX 53 X 44 MM		
Cikkszám	Szín	Csomagolás
RP 07 140 - 500	*F-fehér B-barna*	1,4 m/ 1,6 m/ 4,4 m/ 5,0 m/ 14 fm/ 16 fm/ 44 fm/ 50 fm
PVC VODIACA KOĽAJNICA KO-ETR. 53 X 44 MM		
	Farba	Balenie
RP 07 140 - 500	*F-biely B-hnedý*	1,4 m/ 1,6 m/ 4,4 m/ 5,0 m/ 14 bm/ 16 bm/ 44 bm/ 50 bm
PVC GUIDE CHANNEL CO-EXTR. 53 X 44 MM		
	Colour	Packing
RP 07 140 - 500	*F-white B-brown*	1,4 m/ 1,6 m/ 4,4 m/ 5,0 m/ 14 rm/ 16 rm/ 44 rm/ 50 rm
FÜHRUNGSSCHIENEN FÜR ROLLÄDEN KO-EXTR. 53 X 44 MM		
	Farbe	Packung
RP 07 140 - 500	*F-weiss B-braun*	1,4 m/ 1,6 m/ 4,4 m/ 5,0 m/ 14 lm/ 16 lm/ 44 lm/ 50 lm

Megjelölés/Označenie/Notation/Markierung:
RAL - RAL8003, 7016, 9006
R1 - egy oldali renolit/ jednostranný renolit/ one side renolit/ einseitig Renolit
R2 - két oldali renolit/ dvojstranný renolit/ two side renolit/ zwei Seiten Renolit

RP 47 010

PVC ZÁRÓLÉC HORGANYZOTT BETÉTTEL (GUMIZHATÓ) 35 X 7 MM			
Cikkszám	Szín		Csomagolás
RP 47 010	*F-fehér*	*B-barna*	44 m / csomag (4,4 m / szál)
SPODNÁ LIŠTA PVC S KOVOVOU VLOŽKOU (GUM.TES.) 35X7 - HNEDÁ			
	Farba		Balenie
RP 47 010	*F-biely*	*B-hnedý*	44 m / bal. (4,4 m / kus)
PVC END STRIP WITH GALVANIZED INSERT (RUBBERIZABLE)			
	Colour		Packing
RP 47 010	*F-white*	*B-brown*	44 m / pack (4,4 m / piece)
PVC-ENDLEISTE MIT VERZINKTER EINLAGE (GUMMIERBAR)			
	Farbe		Packung
RP 47 010	*F-weiss*	*B-braun*	44 m / paket (4,4 m / stück)

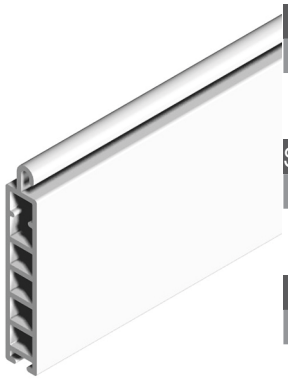

RP 47 030

PVC ZÁRÓLÉC BORDÁZOTT (GUMIZHATÓ) 35 X 7 MM			
Cikkszám	Szín		Csomagolás
RP 47 030	*F-fehér*	*B-barna*	44 m / csomag (4,4 m / szál)
SPODNÁ LIŠTA PVC S REBROVANÝ (GUM.TES.) 35X7 - BIELA			
	Farba		Balenie
RP 47 030	*F-biely*	*B-hnedý*	44 m / bal. (4,4 m / kus)
PVC END STRIP RIBBED (RUBBERIZED)			
	Colour		Packing
RP 47 030	*F-white*	*B-brown*	44 m / pack (4,4 m / piece)
PVC-ENDLEISTE GERIPPT (GUMMIERT)			
	Farbe		Packung
RP 47 030	*F-weiss*	*B-braun*	44 m / paket (4,4 m / stück)

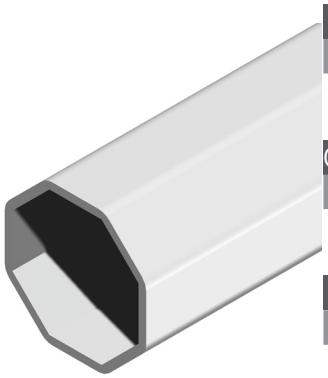

RP 61 010

PVC TENGELY 37		
Cikkszám	Szín	Csomagolás
RP 61 010	*N-natúr*	66 m / csomag (4,4 m / szál)
OSEMHRANNÁ RÚRA PVC 37		
	Farba	Balenie
RP 61 010	*N-natúrný*	66 m / bal. (4,4 m / kus)
PVC-SCHAFT		
	Colour	Packing
RP 61 010	*N-natural*	66 m / pack (4,4 m / piece)
PVC-SCHAFT		
	Farbe	Packung
RP 61 010	*N-natur*	66 m / paket (4,4 m / stück)

Megjelölés/Označenie/Notation/Markierung:
RAL - RAL8003, 7016, 9006
R1 - egy oldali renolit/ jednostranný renolit/ one side renolit/ einseitig Renolit
R2 - két oldali renolit/ dvojstranný renolit/ two side renolit/ zwei Seiten Renolit

RP 67 010
RP 67 510

TÁRCSA, DUGÓ ÉS CSAPSZEG/ TÁRCSA - NORMÁL/ DUGÓ - NORMÁL		
Cikkszám	Szín	Csomagolás
RP 67 010- 510	*N-natúr*	100 db / csomag

NAVÍJACIE KOLESO, KONCOVKA A TŘŇ - NORMÁL		
	Farba	Balenie
RP 67 010 - 510	*N-natúrný*	100 ks / bal.

	Colour	Packing
RP 67 010 - 510	*N-natural*	100 pcs / pack

	Farbe	Packung
RP 67 010 - 510	*N-natur*	100 stück / paket

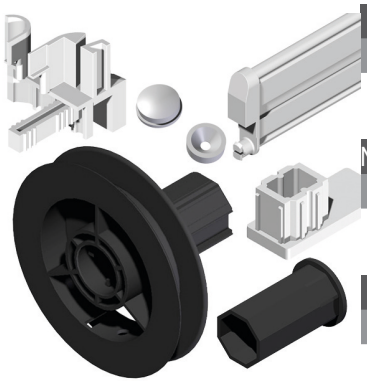

RP 67 002
RP 67 020
RP 67 520

TÁRCSA, DUGÓ ÉS CSAPSZEG UNI / TÁRCSA - UNI/ DUGÓ - UNI		
Cikkszám	Szín	Csomagolás
RP 67 001 - 510	*N-natúr*	100 db / csomag

NAVÍJACIE KOLESO, KONCOVKA A TŘŇ - UNI		
	Farba	Balenie
RP 67 001 - 510	*N-natúrný*	100 ks / bal.

	Colour	Packing
RP 67 001 - 510	*N-natural*	100 pcs / pack

	Farbe	Packung
RP 67 001 - 510	*N-natur*	100 stück / paket

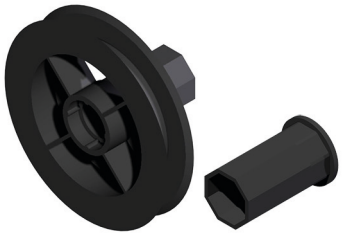

RP 67 003
RP 67 030
RP 67 520

TÁRCSA, DUGÓ ÉS CSAPSZEG CSAPÁGYAS/ TÁRCSA - UNI/ DUGÓ - UNI		
Cikkszám	Szín	Csomagolás
RP 67 003 - 520	*N-natúr*	100 db / csomag

NAVÍJACIE KOLESO, KONCOVKA A TŘŇ - UNI/ KONVOKA UNI		
	Farba	Balenie
RP 67 003 - 520	*N-natúrný*	100 ks / bal.

	Colour	Packing
RP 67 003 - 510	*N-natural*	100 pcs / pack

	Farbe	Packung
RP 67 003 - 520	*N-natur*	100 stück / paket

Megjelölés/Označenie/Notation/Markierung:
RAL - RAL8003, 7016, 9006
R1 - egy oldali renolit/ jednostranný renolit/ one side renolit/ einseitig Renolit
R2 - két oldali renolit/ dvojstranný renolit/ two side renolit/ zwei Seiten Renolit

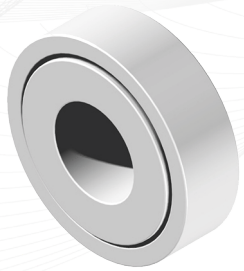

RP 65 010

MŰANYAG CSAPÁGY 28/12

Cikkszám	Szín	Csomagolás
RP 65 010	*N-natúr*	100 db / csomag

	Farba	Balenie
RP 65 010	*N-natúrný*	100 ks / bal.

	Colour	Packing
RP 65 010	*N-natural*	100 pcs / pack

	Farbe	Packung
RP 65 010	*N-natur*	100 stück / paket

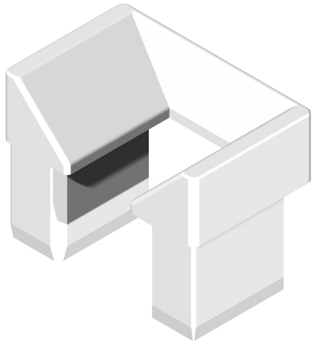

RP 51 040

LÉCBEVEZETŐ PVC MAXI 60 X 45 MM LEFUTÓHOZ (RP 01.....) /NORMÁL/

Cikkszám	Szín	Csomagolás
RP 51 040	*F-fehér B-barna*	1000 db / csomag

	Farba	Balenie
RP 51 040	*F-biely B-hnedý*	1000 ks / bal.

	Colour	Packing
RP 51 040	*F-white B-brown*	1000 pcs / pack

	Farbe	Packung
RP 51 040	*F-weiss B-braun*	1000 stück / paket

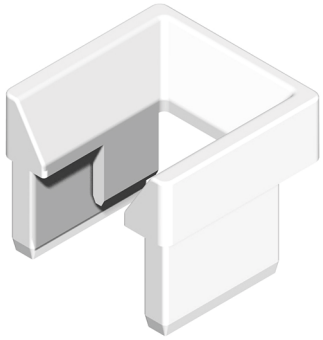

RP 51 050

LÉCBEVEZETŐ PVC MAXI 60 X 45 MM LEFUTÓHOZ (RP 03.....) KEFÉS, GUMIS

Cikkszám	Szín	Csomagolás
RP 51 050	*F-fehér B-barna*	1000 db / csomag

	Farba	Balenie
RP 51 050	*F-biely B-hnedý*	1000 ks / bal.

	Colour	Packing
RP 51 050	*F-white B-brown*	1000 pcs / pack

	Farbe	Packung
RP 51 050	*F-weiss B-braun*	1000 stück / paket

Megjelölés/Označenie/Notation/Markierung:
RAL - RAL8003, 7016, 9006
R1 - egy oldali renolit/ jednostranný renolit/ one side renolit/ einseitig Renolit
R2 - két oldali renolit/ dvojstranný renolit/ two side renolit/ zwei Seiten Renolit

RP 51 070

LÉCBEVEZETŐ AL VAGY PVC REDEX LEFUTÓBA			
Cikkszám	Szín		Csomagolás
RP 51 070	*F-fehér*	*B-barna*	100 db / csomag
	Farba		Balenie
RP 51 070	*F-biely*	*B-hnedý*	100 ks / bal.
	Colour		Packing
RP 51 070	*F-white*	*B-brown*	100 pcs / pack
	Farbe		Packung
RP 51 070	*F-weiss*	*B-braun*	100 stück / paket

RP 51 075

HÁLÓBEVEZETŐ AL VAGY PVC REDEX LEFUTÓBA			
Cikkszám	Szín		Csomagolás
RP 51 075	*F-fehér*	*B-barna*	100 db / csomag
	Farba		Balenie
RP 51 075	*F-biely*	*B-hnedý*	100 ks / bal.
	Colour		Packing
RP 51 075	*F-white*	*B-brown*	100 pcs / pack
	Farbe		Packung
RP 51 075	*F-weiss*	*B-braun*	100 stück / paket

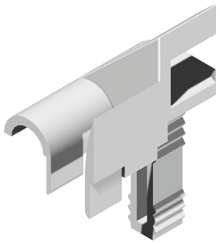

RP 51 080

LÉCBEVEZETŐ ALU TOKVÉGBE 53X22 LEFUTÓHOZ				
Cikkszám	Szín			Csomagolás
RP 51 080	*F-fehér*	*B-barna*	*X-fekete*	100 db / csomag
	Farba			Balenie
RP 51 080	*F-biely*	*B-hnedý*	*X-čierny*	100 ks / bal.
	Colour			Packing
RP 51 080	*F-white*	*B-brown*	*X-black*	100 pcs / pack
	Farbe			Packung
RP 51 080	*F-weiss*	*B-braun*	*X-schwarz*	100 stück / paket

Megjelölés/Označenie/Notation/Markierung:
RAL - RAL8003, 7016, 9006
R1 - egy oldali renolit/ jednostranný renolit/ one side renolit/ einseitig Renolit
R2 - két oldali renolit/ dvojstranný renolit/ two side renolit/ zwei Seiten Renolit

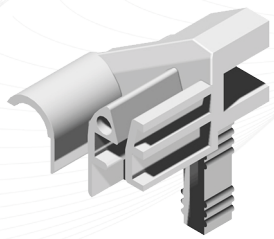

SR 51 010

LÉCBEVEZETŐ KOMBI ALU 53X40 LEFUTÓHOZ

Cikkszám	Szín	Csomagolás
RP 51 010	*N-natúr*	100 db / csomag

	Farba	Balenie
RP 51 010	*N-natúrný*	100 ks / bal.

	Colour	Packing
RP 51 010	*N-natural*	100 pcs / pack

	Farbe	Packung
RP 51 010	*N-natur*	100 stück / paket

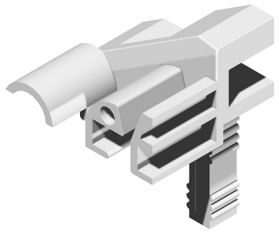

SR 51 020

LÉCBEVEZETŐ 2 X REDEX VAGY ALU 53X40

Cikkszám	Szín	Csomagolás
RP 51 020	*F-fehér B-barna*	100 db / csomag

	Farba	Balenie
RP 51 020	*F-biely B-hnedý*	100 ks / bal.

	Colour	Packing
RP 51 020	*F-white B-brown*	100 pcs / pack

	Farbe	Packung
RP 51 020	*F-weiss B-braun*	100 stück / paket

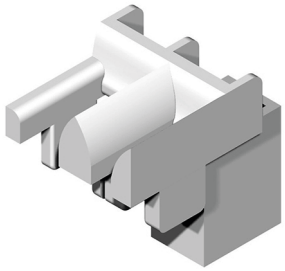

SR 51 030

LÉCBEVEZETŐ KOMBI ALU 53X40

Cikkszám	Szín	Csomagolás
RP 51 030	*F-fehér B-barna*	100 db / csomag

	Farba	Balenie
RP 51 030	*F-biely B-hnedý*	100 ks / bal.

	Colour	Packing
RP 51 030	*F-white B-brown*	100 pcs / pack

	Farbe	Packung
RP 51 030	*F-weiss B-braun*	100 stück / paket

Megjelölés/Označenie/Notation/Markierung:
RAL - RAL8003, 7016, 9006
R1 - egy oldali renolit/ jednostranný renolit/ one side renolit/ einseitig Renolit
R2 - két oldali renolit/ dvojstranný renolit/ two side renolit/ zwei Seiten Renolit

RP 74 010
RP 74 020

LÁBTIPLI MAXI 45 MM/ LÁBTIPLI MINI 30 MM			
Cikkszám		Szín	Csomagolás
RP 74 010 RP 74 020	*F-fehér*	*B-barna*	1000 db / csomag
		Farba	Balenie
RP 74 010 RP 74 020	*F-biely*	*B-hnedý*	1000 ks / bal.
		Colour	Packing
RP 74 010 RP 74 020	*F-white*	*B-brown*	1000 pcs / pack
		Farbe	Packung
RP 74 010 RP 74 020	*F-weiss*	*B-braun*	1000 stück / paket

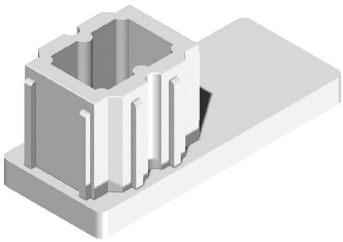

RA 56 070

LÁBDUGÓ ALU 53X22 LEFUTÓBA			
Cikkszám		Szín	Csomagolás
RP 56 070	*F-fehér*	*B-barna*	100 db / csomag
		Farba	Balenie
RP 56 070	*F-biely*	*B-hnedý*	100 ks / bal.
		Colour	Packing
RP 56 070	*F-white*	*B-brown*	100 pcs / pack
		Farbe	Packung
RP 56 070	*F-weiss*	*B-braun*	100 stück / paket

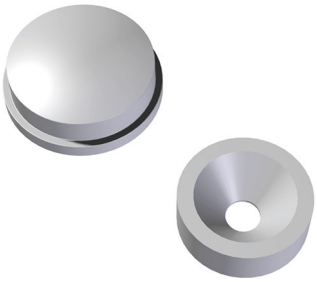

RP 76 020

TÜKÖRGOMB KÉTRÉSZESØ18 MM				
Cikkszám		Szín		Csomagolás
RP 76 020	*F-fehér*	*B-barna*	*AT-aranytölgy*	500 db / csomag
		Farba		Balenie
RP 76 020	*F-biely*	*B-hnedý*	*AT-zlatý dub*	500 ks / bal.
		Colour		Packing
RP 76 020	*F-white*	*B-brown*	*AT-golden oak*	500 pcs / pack
		Farbe		Packung
RP 76 020	*F-weiss*	*B-braun*	*AT-*	500 stück / paket

Megjelölés/Označenie/Notation/Markierung:
RAL - RAL8003, 7016, 9006
R1 - egy oldali renolit/ jednostranný renolit/ one side renolit/ einseitig Renolit
R2 - két oldali renolit/ dvojstranný renolit/ two side renolit/ zwei Seiten Renolit

RP 76 014

TÜKÖRGOMB MINI KÉTRÉSZESØ14 MM				
Cikkszám	Szín			Csomagolás
RP 76 014	*F-fehér*	*B-barna*	*AT-arany-tölgy*	500 db / csomag
	Farba			Balenie
RP 76 014	*F-biely*	*B-hnedý*	*AT-zlatý dub*	500 ks / bal.
	Colour			Packing
RP 76 014	*F-white*	*B-brown*	*AT-golden oak*	500 pcs / pack
	Farbe			Packung
RP 76 014	*F-weiss*	*B-braun*	*AT-*	500 stück / paket

SR 55 008
SR 55 010
SR 55 012

TAKARÓGOMB Ø8/ TAKARÓGOMB Ø10/ TAKARÓGOMB Ø12							
Cikkszám	Szín						Csomagolás
SR 55 008 - 012	*F-fehér*	*B-barna*	*AG-antracit*	*AT-arany-tölgy*	*S-ezüst*	*X-fekete*	1000 db / csomag
	Farba						Balenie
SR 55 008 - 012	*F-biely*	*B-hnedý*	*AG-antracit*	*AT-zlatý dub*	*S-striebor ný*	*X-čierny*	1000 ks / bal.
	Colour						Packing
SR 55 008 - 012	*F-white*	*B-brown*	*AG-antracit*	*AT-golden oak*	*S-silver*	*X-black*	1000 pcs / pack
	Farbe						Packung
SR 55 008 - 012	*F-weiss*	*B-braun*	*AG-antracit*	*AT-*	*S-silber*	*X-schwarz*	1000 stück / paket

RP 74 060

KÜLSŐ ÜTKÖZŐ DUGÓVAL				
Cikkszám	Szín			Csomagolás
RP 76 020	*F-fehér*	*B-barna*	*AT-arany-tölgy*	1000 db / csomag
	Farba			Balenie
RP 76 020	*F-biely*	*B-hnedý*	*AT-zlatý dub*	1000 ks / bal.
	Colour			Packing
RP 76 020	*F-white*	*B-brown*	*AT-golden oak*	1000 pcs / pack
	Farbe			Packung
RP 76 020	*F-weiss*	*B-braun*	*AT-*	1000 stück / paket

Megjelölés/Označenie/Notation/Markierung:
RAL - RAL8003, 7016, 9006
R1 - egy oldali renolit/ jednostranný renolit/ one side renolit/ einseitig Renolit
R2 - két oldali renolit/ dvojstranný renolit/ two side renolit/ zwei Seiten Renolit

RP 81 010

FÉMGÖRGŐ KÖR KERESZTMETSZETŰ ZSINÓRRA			
Cikkszám	Szín		Csomagolás
RP 81 010	*Z-zinkelt*		100 db / csomag
	Farba		Balenie
RP 81 010	*Z-zinkovaný*		100 ks / bal.
	Colour		Packing
RP 81 010	*Z-zink plated*		100 pcs / pack
	Farbe		Packung
RP 81 010			100 stück / paket

RP 81 050

FÉMFÉK KÖR KRESZTMETSZETŰ ZSINÓRRA			
Cikkszám	Szín		Csomagolás
RP 81 050	*Z-zinkelt*		100 db / csomag
	Farba		Balenie
RP 81 050	*Z-zinkovaný*		100 ks / bal.
	Colour		Packing
RP 81 050	*Z-zink plated*		100 pcs / pack
	Farbe		Packung
RP 81 050			100 stück / paket

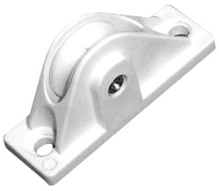

RP 81 030

MŰANYAG GÖRGŐ KÖR KERESZTMETSZETŰ ZSINÓRRA			
Cikkszám	Szín		Csomagolás
RP 81 030	*F-fehér*	*B-barna*	100 db / csomag
	Farba		Balenie
RP 81 030	*F-biely*	*B-hnedý*	100 ks / bal.
	Colour		Packing
RP 81 030	*F-white*	*B-brown*	100 pcs / pack
	Farbe		Packung
RP 81 030	*F-weiss*	*B-braun*	100 stück / paket

Megjelölés/Označenie/Notation/Markierung:
RAL - RAL8003, 7016, 9006
R1 - egy oldali renolit/ jednostranný renolit/ one side renolit/ einseitig Renolit
R2 - két oldali renolit/ dvojstranný renolit/ two side renolit/ zwei Seiten Renolit

RP 81 110
RP 81 120
RP 81 130

RUGÓ KÖR KERESZTMETSZETŰ ZSINÓRHOZ 10, 20 ÉS 30 CM

Cikkszám	Szín	Csomagolás
RP 81 110 - 130	*Z-zinkelt*	100 db / csomag

	Farba	Balenie
RP 81 110 - 130		100 ks / bal.

	Colour	Packing
RP 81 110 - 130		100 pcs / pack

	Farbe	Packung
RP 81 110 - 130		100 stück / paket

RP 81 015

FÉMGÖRGŐ LAPOS GURTNIRA

Cikkszám	Szín	Csomagolás
RP 81 015	*Z-zinkelt*	100 db / csomag

	Farba	Balenie
RP 81 015		100 ks / bal.

	Colour	Packing
RP 81 015		100 pcs / pack

	Farbe	Packung
RP 81 015		100 stück / paket

RP 81 035

MŰANYAG GÖRGŐ LAPOS GURNIRA

Cikkszám	Szín	Csomagolás
RP 81 035	*F-fehér B-barna*	100 db / csomag

	Farba	Balenie
RP 81 035	*F-biely B-hnedý*	100 ks / bal.

	Colour	Packing
RP 81 035	*F-white B-brown*	100 pcs / pack

	Farbe	Packung
RP 81 035	*F-weiss B-braun*	100 stück / paket

Megjelölés/Označenie/Notation/Markierung:
RAL - RAL8003, 7016, 9006
R1 - egy oldali renolit/ jednostranný renolit/ one side renolit/ einseitig Renolit
R2 - két oldali renolit/ dvojstranný renolit/ two side renolit/ zwei Seiten Renolit

RP 81 037

MŰANYAG GÖRGŐ LAPOS GURTNIRA - KEFÉS			
Cikkszám		Szín	Csomagolás
RP 81 037	*F-fehér*	*B-barna*	100 db / csomag
		Farba	Balenie
RP 81 037	*F-biely*	*B-hnedý*	100 ks / bal.
		Colour	Packing
RP 81 037	*F-white*	*B-brown*	100 pcs / pack
		Farbe	Packung
RP 81 037	*F-weiss*	*B-braun*	100 stück / paket

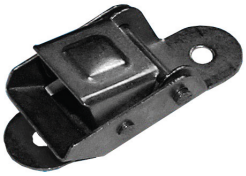

RP 81 055

FÉMFÉK LAPOS GURTNIRA			
Cikkszám		Szín	Csomagolás
RP 81 050	*Z-zinkelt*		100 db / csomag
		Farba	Balenie
RP 81 050	*Z-zinkovaný*		100 ks / bal.
		Colour	Packing
RP 81 050	*Z-zink plated*		100 pcs / pack
		Farbe	Packung
RP 81 050			100 stück / paket

Megjelölés/Označenie/Notation/Markierung:
RAL - RAL8003, 7016, 9006
R1 - egy oldali renolit/ jednostranný renolit/ one side renolit/ einseitig Renolit
R2 - két oldali renolit/ dvojstranný renolit/ two side renolit/ zwei Seiten Renolit

RP 71 010
RP 71 110

AUTOMATA KÖR KERESZTMETSZETŰ ZSINÓRHOZ (FÉM FÜLES) /+ 5 GURTNI RP 71 110/

Cikkszám		Szín	Csomagolás
RP 71 010 RP 71 110	*F-fehér*	*B-barna*	50 db / csomag
		Farba	Balenie
RP 71 010 RP 71 110	*F-biely*	*B-hnedý*	50 ks / bal.
		Colour	Packing
RP 71 010 RP 71 110	*F-white*	*B-brown*	50 pcs / pack
		Farbe	Packung
RP 71 010 RP 71 110	*F-weiss*	*B-braun*	50 stück / paket

RP 71 020
RP 71 120

AUTOMATA LAPOS GURTNIHOZ (FÉM FÜLES) /+ 5 LAPOS GURTNI RP 71 120/

Cikkszám		Szín	Csomagolás
RP 71 020 RP 71 120	*F-fehér*	*B-barna*	50 db / csomag
		Farba	Balenie
RP 71 020 RP 71 120	*F-biely*	*B-hnedý*	50 ks / bal.
		Colour	Packing
RP 71 020 RP 71 120	*F-white*	*B-brown*	50 pcs / pack
		Farbe	Packung
RP 71 020 RP 71 120	*F-weiss*	*B-braun*	50 stück / paket

RP 71 030
RP 71 130

AUTOMATA DESIGN UNI

Cikkszám		Szín	Csomagolás
RP 71 030 RP 71 130	*F-fehér*	*B-barna*	50 db / csomag
		Farba	Balenie
RP 71 030 RP 71 130	*F-biely*	*B-hnedý*	50 ks / bal.
		Colour	Packing
RP 71 030 RP 71 130	*F-white*	*B-brown*	50 pcs / pack
		Farbe	Packung
RP 71 030 RP 71 130	*F-weiss*	*B-braun*	50 stück / paket

Megjelölés/Označenie/Notation/Markierung:
RAL - RAL8003, 7016, 9006
R1 - egy oldali renolit/ jednostranný renolit/ one side renolit/ einseitig Renolit
R2 - két oldali renolit/ dvojstranný renolit/ two side renolit/ zwei Seiten Renolit

RP 71 070
RP 71 170

AUTOMATA

Cikkszám		Szín	Csomagolás
RP 71 070 RP 71 170	*F-fehér*	*B-barna*	50 db / csomag
		Farba	Balenie
RP 71 070 RP 71 170	*F-biely*	*B-hnedý*	50 ks / bal.
		Colour	Packing
RP 71 070 RP 71 170	*F-white*	*B-brown*	50 pcs / pack
		Farbe	Packung
RP 71 070 RP 71 170	*F-weiss*	*B-braun*	50 stück / paket

RP 71 080
RP 71 180

Cikkszám		Szín	Csomagolás
RP 71 080 RP 71 180	*F-fehér*	*B-barna*	50 db / csomag
		Farba	Balenie
RP 71 080 RP 71 180	*F-biely*	*B-hnedý*	50 ks / bal.
		Colour	Packing
RP 71 080 RP 71 180	*F-white*	*B-brown*	50 pcs / pack
		Farbe	Packung
RP 71 080 RP 71 180	*F-weiss*	*B-braun*	50 stück / paket

RP 71 045

Cikkszám		Szín	Csomagolás
RP 71 045	*F-fehér*	*B-barna*	50 db / csomag
		Farba	Balenie
RP 71 045	*F-biely*	*B-hnedý*	50 ks / bal.
		Colour	Packing
RP 71 045	*F-white*	*B-brown*	50 pcs / pack
		Farbe	Packung
RP 71 045	*F-weiss*	*B-braun*	50 stück / paket

Megjelölés/Označenie/Notation/Markierung:
RAL - RAL8003, 7016, 9006
R1 - egy oldali renolit/ jednostranný renolit/ one side renolit/ einseitig Renolit
R2 - két oldali renolit/ dvojstranný renolit/ two side renolit/ zwei Seiten Renolit

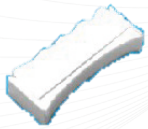

RP 72 010

MŰANYAG ZSINÓRFOGÓ			
Cikkszám		Szín	Csomagolás
RP 72 010	*F-fehér*	*B-barna*	100 db / csomag
		Farba	Balenie
RP 72 010	*F-biely*	*B-hnedý*	100 ks / bal.
		Colour	Packing
RP 72 010	*F-white*	*B-brown*	100 pcs / pack
		Farbe	Packung
RP 72 010	*F-weiss*	*B-braun*	100 stück / paket

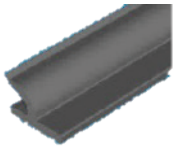

RP 90 030

GUMI TÖMÍTÉS MŰANYAG REDEX LEFUTÓBA /53X22/			
Cikkszám		Szín	Csomagolás
RP 90 030	*X-fekete*		100 m / csomag
		Farba	Balenie
RP 90 030	*X-čierny*		100 m / bal.
			Packing
RP 90 030	*X-black*		100 m / pack
		Farbe	Packung
RP 90 030	*X-shwarz*		100 m / paket

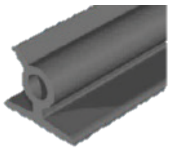

RP 90 020

GUMI TÖMÍTÉS ALU LEFUTÓBA /53X22/			
Cikkszám		Szín	Csomagolás
RP 90 020	*X-fekete*		100 m / csomag
		Farba	Balenie
RP 90 020	*X-čierny*		100 m / bal.
		Colour	Packing
RP 90 020	*X-black*		100 m / pack
		Farbe	Packung
RP 90 020	*X-shwarz*		100 m / paket

Megjelölés/Označenie/Notation/Markierung:
RAL - RAL8003, 7016, 9006
R1 - egy oldali renolit/ jednostranný renolit/ one side renolit/ einseitig Renolit
R2 - két oldali renolit/ dvojstranný renolit/ two side renolit/ zwei Seiten Renolit

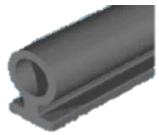

RP 90 045

GUMI TÖMÍTÉS MŰANYAG ÉS ALU ZÁRÓLÉCBE		
Cikkszám	Szín	Csomagolás
RP 90 045	*X-fekete*	100 m / csomag
	Farba	Balenie
RP 90 045	*X-čierny*	100 m / bal.
	Colour	Packing
RP 90 045	*X-black*	100 m / pack
	Farbe	Packung
RP 90 045	*X-shwarz*	100 m/ paket

RP 91 010
RP 91 011
RP 91 012
RP 91 110

GÖMBÖLYŰ KÖTÉL Ø4,5		
Cikkszám	Szín	Csomagolás
RP 90 010 - 110	*csíkos*	100 m / csomag
ŠNÚRA S KRUH. PRIEREZ. O 4,5 - PRUHOVANÁ		
	Farba	Balenie
RP 90 010 - 110	*pruhovaná*	100 m / bal.
		Packing
RP 90 010 - 110		100 m / pack
	Farbe	Packung
RP 90 010 - 110		100 m / paket

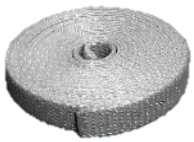

RP 91 020
RP 91 120

LAPOS GURTNI 12 MM(FEHÉR,BARNA,SZÜRKE,CIRMOS)		
Cikkszám	Szín	Csomagolás
RP 91 020 RP 91 120		100 m / csomag
ŠNÚRA PLOCHÁ - BIELA, HNEDÁ, SIVÁ, PRUHOVANÁ		
	Farba	Balenie
RP 91 020 RP 91 120		100 m / bal.
	Colour	Packing
RP 91 020 RP 91 120		100 m / pack
	Farbe	Packung
RP 91 020 RP 91 120		100 m / paket

Megjelölés/Označenie/Notation/Markierung:
RAL - RAL8003, 7016, 9006
R1 - egy oldali renolit/ jednostranný renolit/ one side renolit/ einseitig Renolit
R2 - két oldali renolit/ dvojstranný renolit/ two side renolit/ zwei Seiten Renolit

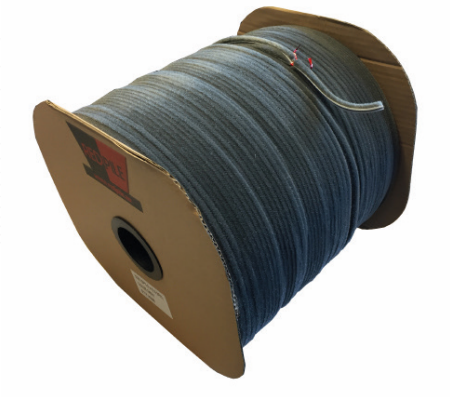

TEXTIL KEFE			
Cikkszám	Méret	Szín	Csomagolás
SR 81 048/9	*4,8x900*	*S-szürke*	225 m / tekercs
SR 81 052/10	*5,5x300*	*S-szürke*	275 m / tekercs
SR 81 055/65	*5,5x650*	*S-szürke*	175 m / tekercs
SR 81 055/9	*5,5x900*	*S-szürke*	150 m / tekercs
SRF 81 067/5	*6,7x500*	*S-szürke*	375 m / tekercs
SR 81 067/5	*6,7x500*	*S-szürke*	325 m / tekercs
SR 81 067/6	*6,7x600*	*S-szürke*	175 m / tekercs
SR 81 067/9	*6,7x900*	*S-szürke*	200 m / tekercs
SR 82 067/12	*6,7x1200*	*S-szürke*	150 m / tekercs
SR 83 048/12	*4,8x1200/60*	*S-szürke*	500 m / tekercs
SR 83 048/13	*4,8x1350/60*	*S-szürke*	500 m / tekercs

SR 81 048/9 - SR 83 070/9

Megjelölés/Označenie/Notation/Markierung:
RAL - RAL8003, 7016, 9006
R1 - egy oldali renolit/ jednostranný renolit/ one side renolit/ einseitig Renolit
R2 - két oldali renolit/ dvojstranný renolit/ two side renolit/ zwei Seiten Renolit

RP 15 015
RP 15 017

TOKVÉG AKASZTÓS FÉM 15, 17			
Cikkszám		Szín	Csomagolás
RP 15 015 RP 15 017	*F-fehér*	*B-barna*	pár / csomag
		Farba	Balenie
RP 15 015 RP 15 017	*F-biely*	*B-hnedý*	pár / bal.
		Colour	Packing
RP 15 015 RP 15 017	*F-white*	*B-brown*	pair / pack
		Farbe	Packung
RP 15 015 RP 15 017	*F-weiss*	*B-braun*	stück / paket

RP 15 515
RP 15 517

TOKVÉG - LÁBAS U TÍPUS 15, 17 - SZINTEREZETT FÉM			
Cikkszám		Szín	Csomagolás
RP 15 515 RP 15 517	*F-fehér*	*B-barna*	pár / csomag
		Farba	Balenie
RP 15 515 RP 15 517	*F-biely*	*B-hnedý*	pár / bal.
		Colour	Packing
RP 15 515 RP 15 517	*F-white*	*B-brown*	pair / pack
		Farbe	Packung
RP 15 515 RP 15 517	*F-weiss*	*B-braun*	stück / paket

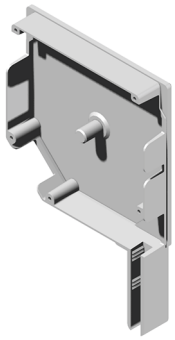

RP 15 715
RP 15 717

TOKVÉG - LÁBAS L TÍPUS 15, 17 - SZINTEREZETT FÉM			
Cikkszám		Szín	Csomagolás
RP 15 715 RP 15 717	*F-fehér*	*B-barna*	pár / csomag
		Farba	Balenie
RP 15 715 RP 15 717	*F-biely*	*B-hnedý*	pár / bal.
		Colour	Packing
RP 15 715 RP 15 717	*F-white*	*B-brown*	pair / pack
		Farbe	Packung
RP 15 715 RP 15 717	*F-weiss*	*B-braun*	/ paket

Megjelölés/Označenie/Notation/Markierung:
RAL - RAL8003, 7016, 9006
R1 - egy oldali renolit/ jednostranný renolit/ one side renolit/ einseitig Renolit
R2 - két oldali renolit/ dvojstranný renolit/ two side renolit/ zwei Seiten Renolit

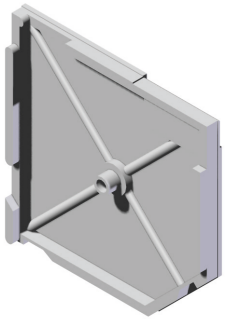

RP 16 015
RP 16 017

MŰANYAG TOKVÉG AKASZTÓS 15,17			
Cikkszám		Szín	Csomagolás
RP 16 015	*F-fehér*	*B-barna*	50 pár / csomag
RP 16 017			30 pár / csomag
		Farba	Balenie
RP 16 015	*F-biely*	*B-hnedý*	50 pár / bal.
RP 16 017			30 pár / bal.
PLASTIC END CAP HANGABLE 15, 17			
		Colour	Packing
RP 16 015	*F-white*	*B-brown*	50 pair / pack
RP 16 017			30 pair / pack
		Farbe	Packung
RP 16 015	*F-weiss*	*B-braun*	50 stück / paket
RP 16 017			30 stück / paket

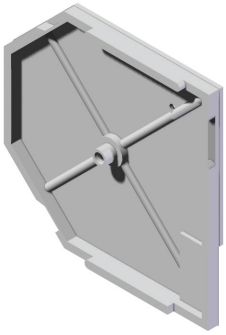

RP 16 015
RP 16 017

MŰANYAG TOKVÉG AKASZTÓS 15,17 (2 X 45°)			
Cikkszám		Szín	Csomagolás
RP 16 015	*F-fehér*	*B-barna*	50 pár / csomag
RP 16 017			30 pár / csomag
		Farba	Balenie
RP 16 015	*F-biely*	*B-hnedý*	50 pár / bal.
RP 16 017			30 pár / bal.
		Colour	Packing
RP 16 015	*F-white*	*B-brown*	50 pair / pack
RP 16 017			30 pair / pack
		Farbe	Packung
RP 16 015	*F-weiss*	*B-braun*	50 stück / paket
RP 16 017			30 stück / paket

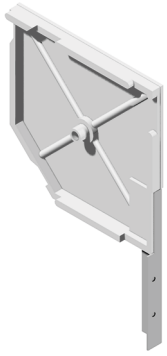

RP 15 215
RP 15 216
RP 15 217

MŰANYAG TOKVÉG, LÁBAS - 15, 16, 17 (1 X 45°)			
Cikkszám		Szín	Csomagolás
RP 15 215-16	*F-fehér*	*B-barna*	100 pár / csomag
RP 15 217			60 pár / csomag
		Farba	Balenie
RP 15 215-16	*F-biely*	*B-hnedý*	100 pár / bal.
RP 15 217			60 pár / bal.
		Colour	Packing
RP 15 215-16	*F-white*	*B-brown*	100 pair / pack
RP 15 217			60 pair / pack
		Farbe	Packung
RP 15 215-16	*F-weiss*	*B-braun*	100 stück / paket
RP 15 217			60 stück / paket

Megjelölés/Označenie/Notation/Markierung:
RAL - RAL8003, 7016, 9006
R1 - egy oldali renolit/ jednostranný renolit/ one side renolit/ einseitig Renolit
R2 - két oldali renolit/ dvojstranný renolit/ two side renolit/ zwei Seiten Renolit

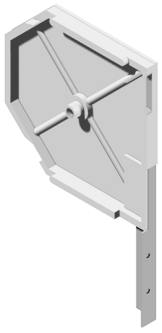

RP 15 255
RP 15 257

MŰANYAG TOKVÉG LÁBAS 15,17 (2 X 45°)			
Cikkszám		Szín	Csomagolás
RP 15 255	*F-fehér*	*B-barna*	100 pár / csomag
RP 15 257			60 pár / csomag
		Farba	Balenie
RP 15 255	*F-biely*	*B-hnedý*	100 pár / bal.
RP 15 257			60 pár / bal.
		Colour	Packing
RP 15 255	*F-white*	*B-brown*	100 pair / pack
RP 15 257			60 pair / pack
		Farbe	Packung
RP 15 255	*F-weiss*	*B-braun*	100 stück / paket
RP 15 257			60 stück / paket

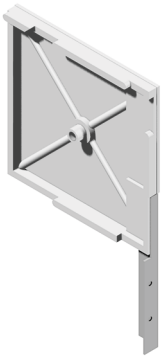

RP 15 116
RP 15 118

MŰANYAG TOKVÉG LÁBAS - 16,18 (90°)			
Cikkszám		Szín	Csomagolás
RP 15 116	*F-fehér*	*B-barna*	pár / csomag
RP 15 118			
		Farba	Balenie
RP 15 116	*F-biely*	*B-hnedý*	pár / bal.
RP 15 118			
		Colour	Packing
RP 15 116	*F-white*	*B-brown*	pair / pack
RP 15 118			
		Farbe	Packung
RP 15 116	*F-weiss*	*B-braun*	stück / paket
RP 15 118			

Megjelölés/Označenie/Notation/Markierung:
RAL - RAL8003, 7016, 9006
R1 - egy oldali renolit/ jednostranný renolit/ one side renolit/ einseitig Renolit
R2 - két oldali renolit/ dvojstranný renolit/ two side renolit/ zwei Seiten Renolit

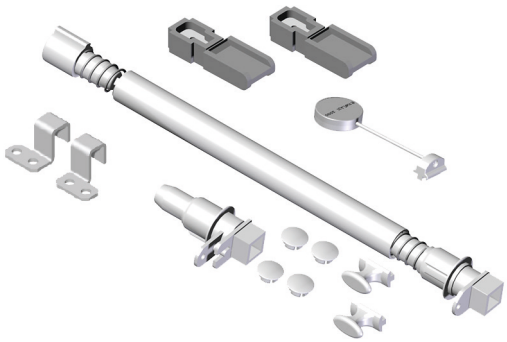

SR 03 050

ALKATRÉSZGARNITÚRA KOMBI - KAMPÓS-FIX AKASZTÓ, KOMBI KONZOL I				
Cikkszám		Szín		Csomagolás
SR 03 050	*F-fehér*	*B-barna*	*X-fekete*	50 szett / csomag

SADA KITT KOMBI HÁKOVÝ S FIX ZÁVESOM				
Číslo materiálu		Farba		Balenie
SR 03 050	*F-biely*	*B-hnedý*	*X-čierny*	50 set / balenie

ACCESSORY SET COMBI HOOKED-FIX HANDLE COMBI CANTILEVER I				
Article number		Colour		Packing
SR 03 050	*F-white*	*B-brown*	*X-black*	50 set / pack

ERSATZTEIL-GARNITUR MIT FESTER GRIFF, KOMBI KONSOLE I.				
Artikelnummer		Farbe		Verpackung
SR 03 050	*F-weiss*	*B-braun*	*X-schwartz*	50 set / packet

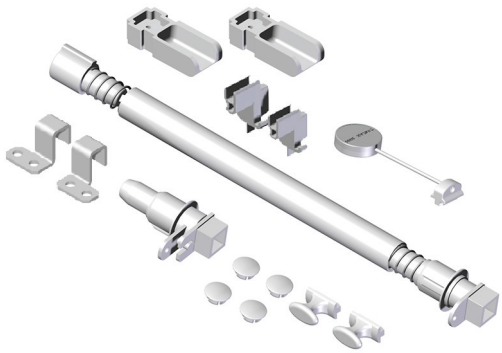

SR 03 080

ALKATRÉSZGARNITÚRA KOMBI - KAMPÓS-FIX AKASZTÓ, KOMBI KONZOL I				
Cikkszám		Szín		Csomagolás
SR 03 080	*F-fehér*	*B-barna*	*X-fekete*	50 szett / csomag

SADA KITT KOMBI HÁKOVÝ S FIX ZÁVESOM				
Číslo materiálu		Farba		Balenie
SR 03 080	*F-biely*	*B-hnedý*	*X-čierny*	50 set / balenie

ACCESSORY SET COMBI HOOKED H.-FIX ANCHOR COMBI CANTILEVER I				
Article number		Colour		Packing
SR 03 080	*F-white*	*B-brown*	*X-black*	50 set / pack

ERSATZTEIL-GARNITUR MIT NEUEM GRIFF, KOMBI KONSOLE I.				
Artikelnummer		Farbe		Verpackung
SR 03 080	*F-weiss*	*B-braun*	*X-schwartz*	50 set / packet

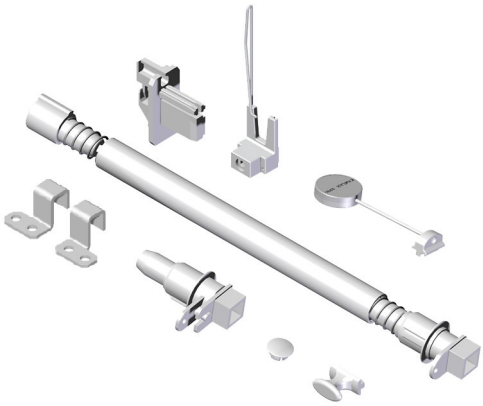

SR 03 102

ALKATRÉSZGARN.KOMBI UNI H.A. , KLIK-KLAK, KOMBI KONZOL I				
Cikkszám		Szín		Csomagolás
SR 03 102	*F-fehér*	*B-barna*	*X-fekete*	50 szett / csomag

SADA KITT KOMBI S PRUŽINOVÝM ZÁVESOM (KLIK-KLAK)				
Číslo materiálu		Farba		Balenie
SR 03 102	*F-biely*	*B-hnedý*	*X-čierny*	50 set / balenie

Article number		Colour		Packing
SR 03 102	*F-white*	*B-brown*	*X-black*	50 set / pack

E.G. - DOPPELT REDEX, HAKEN MIT FEDER (KLIK-KLAK) KOMBI KONSOLE I.				
Artikelnummer		Farbe		Verpackung
SR 03 102	*F-weiss*	*B-braun*	*X-schwartz*	50 set / packet

Megjelölés/Označenie/Notation/Markierung:
RAL - RAL8003, 7016, 9006
R1 - egy oldali renolit/ jednostranný renolit/ one side renolit/ einseitig Renolit
R2 - két oldali renolit/ dvojstranný renolit/ two side renolit/ zwei Seiten Renolit

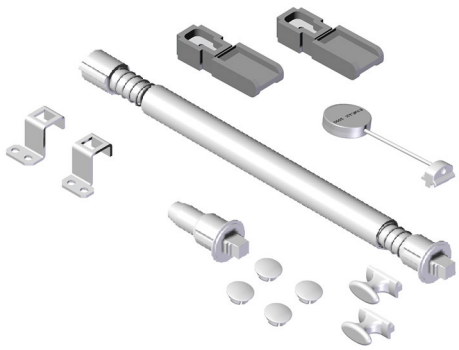

SR 11 050

ALKATRÉSZGARN. KOMBI KAMPÓS-FIX AKASZTÓ KOMBI KONZOL II				
Cikkszám		Szín		Csomagolás
SR 03 080	*F-fehér*	*B-barna*	*X-fekete*	50 szett / csomag

SADA KITT KOMBI HÁKOVÝ S FIX ZÁVESOM NA KONZOLU II				
Číslo materiálu		Farba		Balenie
SR 03 080	*F-biely*	*B-hnedý*	*X-čierny*	50 set / balenie

Article number		Colour		Packing
SR 03 080	*F-white*	*B-brown*	*X-black*	50 set / pack

ERSATZTEIL-GARNITUR KITT KOMBI FESTER GRIFF KOMBI KONSOLE II.				
Artikelnummer		Farbe		Verpackung
SR 03 080	*F-weiss*	*B-braun*	*X-schwartz*	50 set / packet

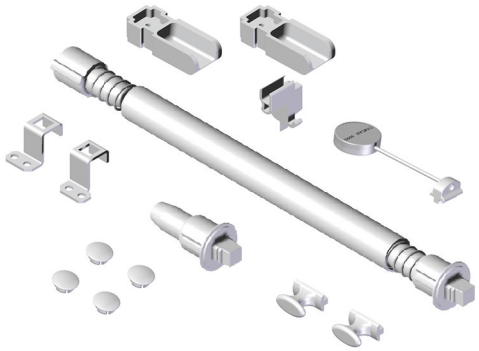

SR 11 080

ALKATRÉSZGARNITÚRA KOMBI KAMPÓS-FIX AKASZTÓ KOMBI KONZOL II.				
Cikkszám		Szín		Csomagolás
SR 03 070	*F-fehér*	*B-barna*	*X-fekete*	50 szett / csomag

SADA KITT KOMBI HÁKOVÝ S FIX ZÁVESOM NA KONZOLU II				
Číslo materiálu		Farba		Balenie
SR 03 070	*F-biely*	*B-hnedý*	*X-čierny*	50 set / balenie

Article number		Colour		Packing
SR 03 070	*F-white*	*B-brown*	*X-black*	50 set / pack

ERSATZTEIL-GARNITUR FÜR KITT KOMBI FESTER HAKEN, KONSOLE II.				
Artikelnummer		Farbe		Verpackung
SR 03 070	*F-weiss*	*B-braun*	*X-schwartz*	50 set / packet

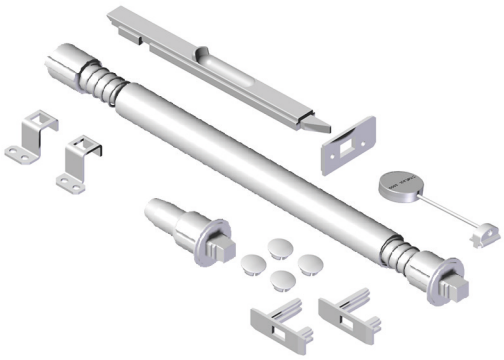

SR 11 070

ALKATRÉSZGARN. KOMBI, UNI H.A., CSUSZKÁS, KOMBI KONZOL II.				
Cikkszám		Szín		Csomagolás
SR 11 070	*F-fehér*	*B-barna*	*X-fekete*	50 szett / csomag

S UNI ZÁVESOM (S PRUŽINOVÝM UCHYTENÍM NA KONZOLU II)				
Číslo materiálu		Farba		Balenie
SR 11 070	*F-biely*	*B-hnedý*	*X-čierny*	50 set / balenie

Article number		Colour		Packing
SR 11 070	*F-white*	*B-brown*	*X-black*	50 set / pack

ERSATZTEIL-GARNITUR KITT KOMBI MIT UNI GRIFF KOMBI KONSOLE II.				
Artikelnummer		Farbe		Verpackung
SR 11 070	*F-weiss*	*B-braun*	*X-schwartz*	50 set / packet

Megjelölés/Označenie/Notation/Markierung:
RAL - RAL8003, 7016, 9006
R1 - egy oldali renolit/ jednostranný renolit/ one side renolit/ einseitig Renolit
R2 - két oldali renolit/ dvojstranný renolit/ two side renolit/ zwei Seiten Renolit

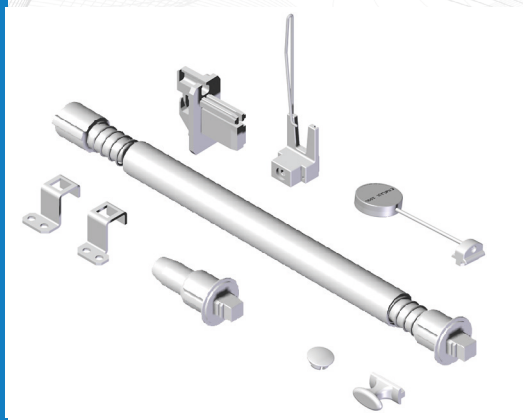

SR 11 102

ALKATRÉSZGARNI. KOMBI, UNI HÁLÓAKASZTÓ, KLIK-KLAK, KOMBI KONZOL II.				
Cikkszám		Szín		Csomagolás
SR 11 102	*F-fehér*	*B-barna*	*X-fekete*	50 szett / csomag

PRUŽINOVÝM ZÁVES (KLIK-KLAK) (S PRUŽINOVÝM UCHYTENÍM NA KONZ. II)				
Číslo materiálu		Farba		Balenie
SR 11 102	*F-biely*	*B-hnedý*	*X-čierny*	50 set / balenie

Article number		Colour		Packing
SR 11 102	*F-white*	*B-brown*	*X-black*	50 set / pack

E.G. - DOPPELT REDEX, HAKEN MIT FEDER (KLIK-KLAK) KOMBI KONSOLE II.				
Artikelnummer		Farbe		Verpackung
SR 11 102	*F-weiss*	*B-braun*	*X-schwartz*	50 set / packet

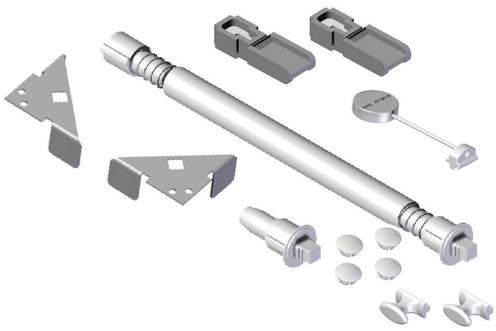

SR 12 050

ALKATRÉSZGARNITÚRA KOMBI, KAMPÓS-FIX AKASZTÓ, KOMBI KONZOL III.				
Cikkszám		Szín		Csomagolás
SR 12 050	*F-fehér*	*B-barna*	*X-fekete*	50 szett / csomag

HÁKOVÝ S FIX ZÁVESOM (S PRUŽINOVÝM UCHYTENÍM NA KONZOLU III.)				
Číslo materiálu		Farba		Balenie
SR 12 050	*F-biely*	*B-hnedý*	*X-čierny*	50 set / balenie

Article number		Colour		Packing
SR 12 050	*F-white*	*B-brown*	*X-black*	50 set / pack

ERSATZTEIL-GARNITUR KITT KOMBI FESTER GRIFF KOMBI KONSOLE III.				
Artikelnummer		Farbe		Verpackung
SR 12 050	*F-weiss*	*B-braun*	*X-schwartz*	50 set / packet

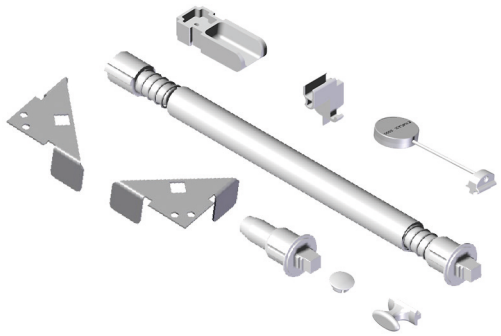

SR 12 080

ALKATRÉSZGARNITÚRA KOMBI, KAMPÓS-FIX AKASZTÓ, KOMBI KONZOL III.				
Cikkszám		Szín		Csomagolás
SR 12 080	*F-fehér*	*B-barna*	*X-fekete*	50 szett / csomag

HÁKOVÝ S FIX ZÁVESOM (S PRUŽINOVÝM UCHYTENÍM NA KONZOLU III.)				
Číslo materiálu		Farba		Balenie
SR 12 080	*F-biely*	*B-hnedý*	*X-čierny*	50 set / balenie

Article number		Colour		Packing
SR 12 080	*F-white*	*B-brown*	*X-black*	50 set / pack

ERSATZTEIL-GARNITUR FÜR KITT KOMBI MIT NEUEM HADGRIIF, KONSOLE III.				
Artikelnummer		Farbe		Verpackung
SR 12 080	*F-weiss*	*B-braun*	*X-schwartz*	50 set / packet

Megjelölés/Označenie/Notation/Markierung:
RAL - RAL8003, 7016, 9006
R1 - egy oldali renolit/ jednostranný renolit/ one side renolit/ einseitig Renolit
R2 - két oldali renolit/ dvojstranný renolit/ two side renolit/ zwei Seiten Renolit

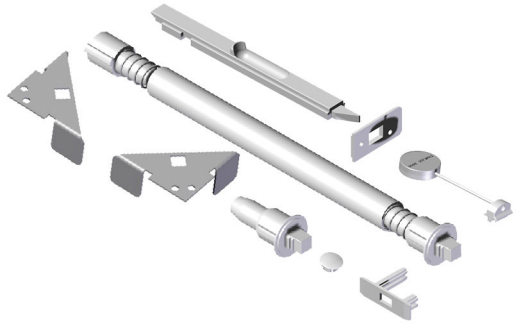

SR 12 070

ALKATRÉSZGARN. KOMBI, UNI H.A. CSUSZKÁS, KOMBI KONZOL III.				
Cikkszám		Szín		Csomagolás
SR 12 070	*F-fehér*	*B-barna*	*X-fekete*	50 szett / csomag
SADA S UNI ZÁVESOM (S PRUŽINOVÝM UCHYTENÍM NA KONZOLU III.)				
Číslo materiálu		Farba		Balenie
SR 12 070	*F-biely*	*B-hnedý*	*X-čierny*	50 set / balenie
Article number		Colour		Packing
SR 12 070	*F-white*	*B-brown*	*X-black*	50 set / pack
ERSATZTEIL-GARNITUR KITT KOMBI UNI GRIFF KOMBI KONSOLE III.				
Artikelnummer		Farbe		Verpackung
SR 12 070	*F-weiss*	*B-braun*	*X-schwartz*	50 set / packet

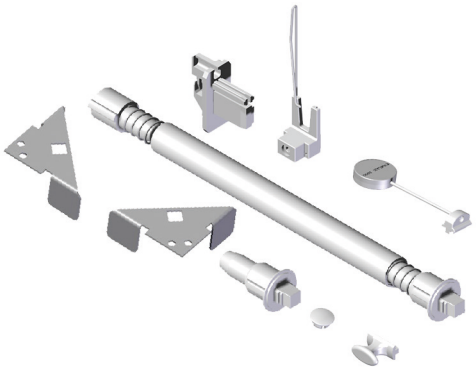

SR 12 102

ALKATRÉSZGARN. KOMBI, UNI HÁLÓAKASZTÓ, KLIK-KLAK, KOMBI KONZOL III.				
Cikkszám		Szín		Csomagolás
SR 12 102	*F-fehér*	*B-barna*	*X-fekete*	50 szett / csomag
PRUŽINOVÝ ZÁVES (KLIK-KLAK) (S PRUŽINOVÝM UCHYTENÍM NA KONZ. III.)				
Číslo materiálu		Farba		Balenie
SR 12 102	*F-biely*	*B-hnedý*	*X-čierny*	50 set / balenie
Article number		Colour		Packing
SR 12 102	*F-white*	*B-brown*	*X-black*	50 set / pack
E.G. - DOPPELT REDEX, HAKEN MIT FEDER (KLIK-KLAK)KOMBI KONSOLE III.				
Artikelnummer		Farbe		Verpackung
SR 12 102	*F-weiss*	*B-braun*	*X-schwartz*	50 set / packet

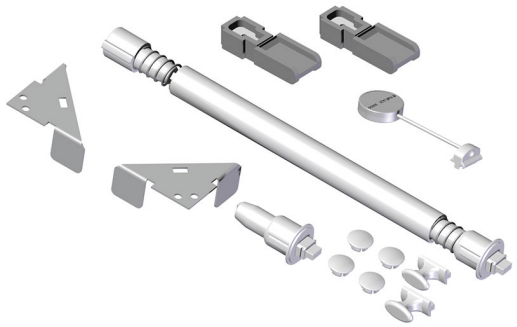

SR 13 050

ALKATRÉSZGARNITÚRA KOMBI, KAMPÓS-FIX AKASZTÓ, KOMBI KONZOL IV.				
Cikkszám		Szín		Csomagolás
SR 13 050	*F-fehér*	*B-barna*	*X-fekete*	50 szett / csomag
HÁKOVÝ S FIX ZÁVESOM (S PRUŽINOVÝM UCHYTENÍM NA KONZOLU IV.)				
Číslo materiálu		Farba		Balenie
SR 13 050	*F-biely*	*B-hnedý*	*X-čierny*	50 set / balenie
Article number		Colour		Packing
SR 13 050	*F-white*	*B-brown*	*X-black*	50 set / pack
ERSATZTEIL-GARNITUR KITT KOMBI FESTER GRIFF KOMBI KONSOLE IV.				
Artikelnummer		Farbe		Verpackung
SR 13 050	*F-weiss*	*B-braun*	*X-schwartz*	50 set / packet

Megjelölés/Označenie/Notation/Markierung:
RAL - RAL8003, 7016, 9006
R1 - egy oldali renolit/ jednostranný renolit/ one side renolit/ einseitig Renolit
R2 - két oldali renolit/ dvojstranný renolit/ two side renolit/ zwei Seiten Renolit

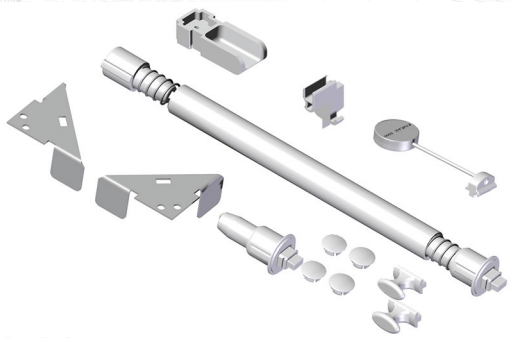

SR 13 080

ALKATRÉSZGARNITÚRA KOMBI, KAMPÓS-FIX AKASZTÓ, KOMBI KONZOL IV.				
Cikkszám		Szín		Csomagolás
SR 13 080	*F-fehér*	*B-barna*	*X-fekete*	50 szett / csomag
HÁKOVÝ S FIX ZÁVESOM (S PRUŽINOVÝM UCHYTENÍM NA KONZOLU IV.)				
Číslo materiálu		Farba		Balenie
SR 13 080	*F-biely*	*B-hnedý*	*X-čierny*	50 set / balenie
Article number		Colour		Packing
SR 13 080	*F-white*	*B-brown*	*X-black*	50 set / pack
E.G. FÜR KITT KOMBI MIT NEUEM GRIFFPROFILE KOMBI KONSOLE IV.				
Artikelnummer		Farbe		Verpackung
SR 13 080	*F-weiss*	*B-braun*	*X-schwartz*	50 set / packet

SR 13 070

ALKATRÉSZGARN. KOMBI, UNI H.A., CSUSZKÁS, KOMBI KONZOL IV.				
Cikkszám		Szín		Csomagolás
SR 13 070	*F-fehér*	*B-barna*	*X-fekete*	50 szett / csomag
S UNI ZÁVESOM (S PRUŽINOVÝM UCHYTENÍM NA KONZOLU IV.)				
Číslo materiálu		Farba		Balenie
SR 13 070	*F-biely*	*B-hnedý*	*X-čierny*	50 set / balenie
Article number		Colour		Packing
SR 13 070	*F-white*	*B-brown*	*X-black*	50 set / pack
ERSATZTEIL-GARNITUR KITT KOMBI UNI GRIFF KOMBI KONSOLE IV.				
Artikelnummer		Farbe		Verpackung
SR 13 070	*F-weiss*	*B-braun*	*X-schwartz*	50 set / packet

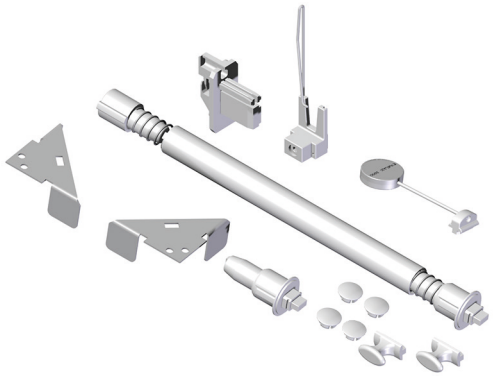

SR 13 102

ALKATRÉSZGARN. KOMBI, UNI HÁLÓAKASZTÓ, KLIK-KLAK, KOMBI KONZOL IV.				
Cikkszám		Szín		Csomagolás
SR 13 102	*F-fehér*	*B-barna*	*X-fekete*	50 szett / csomag
S PRUŽINOVÝM ZÁVESOM (KLIK-KLAK) (S PRUŽ.UCHYTENÍM NA KONZ. IV.)				
Číslo materiálu		Farba		Balenie
SR 13 102	*F-biely*	*B-hnedý*	*X-čierny*	50 set / balenie
Article number		Colour		Packing
SR 13 102	*F-white*	*B-brown*	*X-black*	50 set / pack
E.G. - DOPPELT REDEX, HAKEN MIT FEDER (KLIK-KLAK) KOMBI KONSOLE IV.				
Artikelnummer		Farbe		Verpackung
SR 13 102	*F-weiss*	*B-braun*	*X-schwartz*	50 set / packet

Megjelölés/Označenie/Notation/Markierung:
RAL - RAL8003, 7016, 9006
R1 - egy oldali renolit/ jednostranný renolit/ one side renolit/ einseitig Renolit
R2 - két oldali renolit/ dvojstranný renolit/ two side renolit/ zwei Seiten Renolit

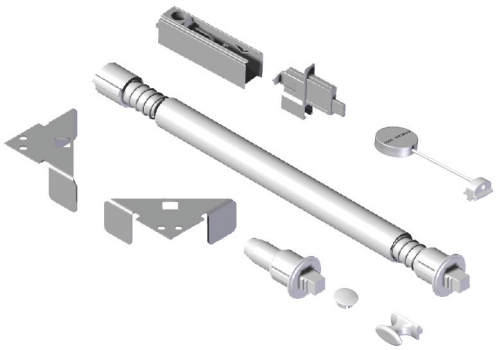

SB 12 102

ALKATR.G. KOMBI, ÚJ UNI HÁLÓAKASZTÓ, ÚJ KLIK-KLAK, KOMBI KONZOL II.

Cikkszám	Szín			Csomagolás
SB 12 102	*F-fehér*	*B-barna*	*X-fekete*	50 szett / csomag

S PRUŽINOVÝM ZÁVESOM

Číslo materiálu	Farba			Balenie
SB 12 102	*F-biely*	*B-hnedý*	*X-čierny*	50 set / balenie

Article number	Colour			Packing
SB 12 102	*F-white*	*B-brown*	*X-black*	50 set / pack

E.G. - DOPPELT REDEX, HAKEN MIT FEDER (KLIK-KLAK) KOMBI KONSOLE IV.

Artikelnummer	Farbe			Verpackung
SB 12 102	*F-weiss*	*B-braun*	*X-schwartz*	50 set / packet

Megjelölés/Označenie/Notation/Markierung:
RAL - RAL8003, 7016, 9006
R1 - egy oldali renolit/ jednostranný renolit/ one side renolit/ einseitig Renolit
R2 - két oldali renolit/ dvojstranný renolit/ two side renolit/ zwei Seiten Renolit

RA 39

ALU REDŐNYLÉC 39 MM		
Cikkszám	Szín	Csomagolás
RA 39	*Színskála alapján 12 színben*	300 m / csomag (6 m / szál)
AL LAMELA - 39 MM		
	Farba	Balenie
RA 39	*V 12 farbách podľa farebnej škály*	300 m / bal. (6 m / kus)
AL ROLLER SHUTTER SLAT - 39		
	Colour	Packing
RA 39	*In 12 colours by colour range*	300 m / pack (6 m / piece)
	Farbe	Packung
RA 39		300 m / paket (6 m / stück)

RA 39 2

ALU REDŐNYLÉC 39 MM (2 CSÍKOS)		
Cikkszám	Szín	Csomagolás
RA 39 2	*Színskála alapján 12 színben*	300 m / csomag (6 m / szál)
AL LAMELA - 39 MM		
	Farba	Balenie
RA 39 2	*V 12 farbách podľa farebnej škály*	300 m / bal. (6 m / kus)
AL ROLLER SHUTTER SLAT - 39		
	Colour	Packing
RA 39 2	*In 12 colours by colour range*	300 m / pack (6 m / piece)
	Farbe	Packung
RA 39 2		300 m / paket (6 m / stück)

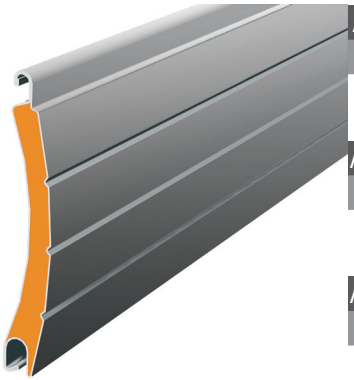

RA 43

ALU REDŐNYLÉC 43 MM		
Cikkszám	Szín	Csomagolás
RA 43	*Színskála alapján 12 színben*	300 m / csomag (6 m / szál)
AL LAMELA - 43 MM		
	Farba	Balenie
RA 43	*V 12 farbách podľa farebnej škály*	300 m / bal. (6 m / kus)
AL ROLLER SHUTTER SLAT - 43		
	Colour	Packing
RA 43	*In 12 colours by colour range*	300 m / pack (6 m / piece)
	Farbe	Packung
RA 43		300 m / paket (6 m / stück)

01 Fehér, 02 Szürke,03 Ezüst, 04 Bézs, 05 Sötét barna, 06 Aranytölgy, 07 Mahagóni, 08 Dió, 09 Dalmát zöld, 10 Antracit, 11 Fenstrern szürke, 12 Elefántcsont
01 Biely 02 Sivý, 03 Strieborny, 04 Béžový, 05 Tmavohnedý, 06 Zlatý dub, 07 Mahagón, 08 Orech, 09 Dalmatový zelený, 10 Antracit, 11 Fenstrern, 12 Sloní kosť
01 White, 02 Grey, 03 Silver, 04 Beige, 05 Dark brown, 06 Golden Oak, 07 Mahagony, 08 Walnut, 09 Dalmat green, 10 Antracit, 11 Fenstrern grey, 12 Ivory
01, 02, 03, 04, 05, 06, 07, 08, 09, 10, 11, 12

RA 73 039
RA 73 043

ARRITER AL 39 REDŐNYLÉCHEZ/ AL43 REDŐNYLÉCHEZ		
Cikkszám	Szín	Csomagolás
RA 73 039 RA 73 043	*F-fehér*	1000 db / csomag
	Farba	Balenie
RA 73 039 RA 73 043	*F-biely*	1000 ks / bal.
	Colour	Packing
RA 73 039 RA 73 043	*F-white*	1000 pcs/ pack
	Farbe	Packung
RA 73 039 RA 73 043	*F-weiss*	1000 st / paket

RA 47 060

AL EXTR. ZÁRÓLÉC, GUMIZHATÓ 31,5 X 7 MM						
Cikkszám	Szín					Csomagolás
RA 47 060	*F-fehér*	*B-barna*	*N-natúr*	*RAL*	*R2*	60 m / csomag 6 m/ szál
	Farba					Balenie
RA 47 060	*F-biely*	*B-hnedý*	*N-natur*	*RAL*	*R2*	60 m / bal. 6 m/ kus
	Colour					Packing
RA 47 060	*F-white*	*B-brown*	*N-natural*	*RAL*	*R2*	60 m / pack 6 m/ piece
	Farbe					Packung
RA 47 060	*F-weiss*	*B-braun*	*N-natur*	*RAL*	*R2*	60 m / paket 6 m/ stück

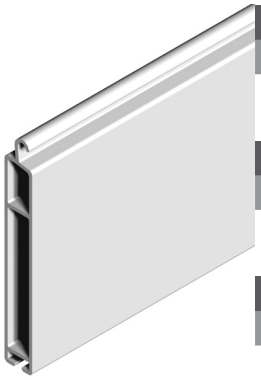

RA 47 070

AL EXTR. ZÁRÓLÉC, GUMIZHATÓ MAXI 50 X 8 MM						
Cikkszám	Szín					Csomagolás
RA 47 070	*F-fehér*	*B-barna*	*N-natúr*	*RAL*	*R2*	60 m / csomag 6 m/ szál
	Farba					Balenie
RA 47 070	*F-biely*	*B-hnedý*	*N-natur*	*RAL*	*R2*	60 m / bal. 6 m/ kus
	Colour					Packing
RA 47 070	*F-white*	*B-brown*	*N-natural*	*RAL*	*R2*	60 m / pack 6 m/ piece
	Farbe					Packung
RA 47 070	*F-weiss*	*B-braun*	*N-natur*	*RAL*	*R2*	60 m / paket 6 m/ stück

Megjelölés/Označenie/Notation/Markierung:
RAL - RAL8003, 7016, 9006
R1 - egy oldali renolit/ jednostranný renolit/ one side renolit/ einseitig Renolit
R2 - két oldali renolit/ dvojstranný renolit/ two side renolit/ zwei Seiten Renolit

RA 47 160

AL EXTR. ZÁRÓLÉC GUMIZHATÓ, VINKLIS 41 X 6 MM						
Cikkszám	Szín					Csomagolás
RA 47 160	*F-fehér*	*B-barna*	*N-natúr*	*RAL*	*R2*	60 m / csomag 6 m/ szál
	Farba					Balenie
RA 47 160	*F-biely*	*B-hnedý*	*N-natur*	*RAL*	*R2*	60 m / bal. 6 m/ kus
	Colour					Packing
RA 47 160	*F-white*	*B-brown*	*N-natural*	*RAL*	*R2*	60 m / pack 6 m/ piece
	Farbe					Packung
RA 47 160	*F-weiss*	*B-braun*	*N-natur*	*RAL*	*R2*	60 m / paket 6 m/ stück

RA 47 080

AL EXTR. ZÁRÓLÉC GUMIZHATÓ, VINKLIS 41 X 6 MM						
Cikkszám	Szín					Csomagolás
RA 47 080	*F-fehér*	*B-barna*	*N-natúr*	*RAL*	*R2*	60 m / csomag 6 m/ szál
	Farba					Balenie
RA 47 080	*F-biely*	*B-hnedý*	*N-natur*	*RAL*	*R2*	60 m / bal. 6 m/ kus
	Colour					Packing
RA 47 080	*F-white*	*B-brown*	*N-natural*	*RAL*	*R2*	60 m / pack 6 m/ piece
	Farbe					Packung
RA 47 080	*F-weiss*	*B-braun*	*N-natur*	*RAL*	*R2*	60 m / paket 6 m/ stück

RA 47 180

AL EXTR. ZÁRÓLÉC GUMIZHATÓ, ZÁRHATÓ 48,5X7MM						
Cikkszám	Szín					Csomagolás
RA 47 180	*F-fehér*	*B-barna*	*N-natúr*	*RAL*	*R2*	60 m / csomag 6 m/ szál
	Farba					Balenie
RA 47 180	*F-biely*	*B-hnedý*	*N-natur*	*RAL*	*R2*	60 m / bal. 6 m/ kus
	Colour					Packing
RA 47 180	*F-white*	*B-brown*	*N-natural*	*RAL*	*R2*	60 m / pack 6 m/ piece
	Farbe					Packung
RA 47 180	*F-weiss*	*B-braun*	*N-natur*	*RAL*	*R2*	60 m / paket 6 m/ stück

Megjelölés/Označenie/Notation/Markierung:
RAL - RAL8003, 7016, 9006
R1 - egy oldali renolit/ jednostranný renolit/ one side renolit/ einseitig Renolit
R2 - két oldali renolit/ dvojstranný renolit/ two side renolit/ zwei Seiten Renolit

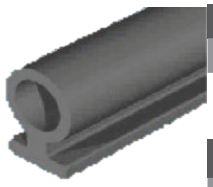

RP 90 045

GUMI TÖMÍTÉS MŰANYAG ÉS ALU ZÁRÓLÉCBE

Cikkszám	Szín	Csomagolás
RP 90 045	*X-fekete*	1000 db / csomag
	Farba	Balenie
RP 90 045	*X-čierny*	1000 ks / bal.
	Colour	Packing
RP 90 045	*X-black*	1000 pcs / pack
	Farbe	Packung
RP 90 045	*X-schwarz*	1000 stück / paket

RP 90 050
RP 90 055

GUMI TÖMÍTÉS KOEX TALPAS MINI AL ZÁRÓLÉCBE/ MAXI AL ZÁRÓLÉCBE

Cikkszám	Szín	Csomagolás
RP 90 050 RP 90 055	*X-fekete*	1000 db / csomag
	Farba	Balenie
RP 90 050 RP 90 055	*X-čierny*	1000 ks / bal.
	Colour	Packing
RP 90 050 RP 90 055	*X-black*	1000 pcs / pack
	Farbe	Packung
RP 90 050 RP 90 055	*X-schwarz*	1000 stück / paket

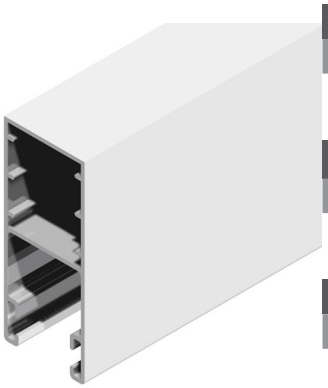

RA 31 020

AL EXTR. REDŐNYLEFUTÓ LUX 53 X 22 MM

Cikkszám	Szín						Csomagolás
RA 31 020	*F-fehér*	*B-barna*	*N-natúr*	*RAL*	*R1*	*R2*	60 m / csomag 6 m/ szál
	Farba						Balenie
RA 31 020	*F-biely*	*B-hnedý*	*N-natur*	*RAL*	*R1*	*R2*	60 m / bal. 6 m/ kus
	Colour						Packing
RA 31 020	*F-white*	*B-brown*	*N-natural*	*RAL*	*R1*	*R2*	60 m / pack 6 m/ piece
	Farbe						Packung
RA 31 020	*F-weiss*	*B-braun*	*N-natur*	*RAL*	*R1*	*R2*	60 m / paket 6 m/ stück

Megjelölés/Označenie/Notation/Markierung:
RAL - RAL8003, 7016, 9006
R1 - egy oldali renolit/ jednostranný renolit/ one side renolit/ einseitig Renolit
R2 - két oldali renolit/ dvojstranný renolit/ two side renolit/ zwei Seiten Renolit

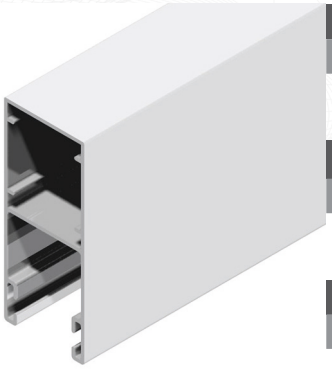

RA 31 120
RA 31 120_/2S

AL EXTR. REDŐNY LEFUTÓ SLIM 53 X 22 MM/ KEFÉZETT LEFUTÓ							
Cikkszám	Szín						Csomagolás
RA 31 120 RA 31 120_/2S	*F-fehér*	*B-barna*	*N-natúr*	*RAL*	*R1*	*R2*	60 m / csomag 6 m/ szál
	Farba						Balenie
RA 31 120 RA 31 120_/2S	*F-biely*	*B-hnedý*	*N-natur*	*RAL*	*R1*	*R2*	60 m / bal. 6 m/ kus
	Colour						Packing
RA 31 120 RA 31 120_/2S	*F-white*	*B-brown*	*N-natural*	*RAL*	*R1*	*R2*	60 m / pack 6 m/ piece
	Farbe						Packung
RA 31 120 RA 31 120_/2S	*F-weiss*	*B-braun*	*N-natur*	*RAL*	*R1*	*R2*	60 m / paket 6 m/ stück

RA 31 085

AL EXTR. H REDŐNY LEFUTÓ 85 X 22 MM							
Cikkszám	Szín						Csomagolás
RA 31 085	*F-fehér*	*B-barna*	*N-natúr*	*RAL*	*R1*	*R2*	60 m / csomag 6 m/ szál
	Farba						Balenie
RA 31 085	*F-biely*	*B-hnedý*	*N-natur*	*RAL*	*R1*	*R2*	60 m / bal. 6 m/ kus
	Colour						Packing
RA 31 085	*F-white*	*B-brown*	*N-natural*	*RAL*	*R1*	*R2*	60 m / pack 6 m/ piece
	Farbe						Packung
RA 31 085	*F-weiss*	*B-braun*	*N-natur*	*RAL*	*R1*	*R2*	60 m / paket 6 m/ stück

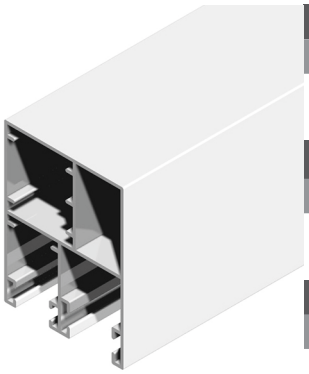

RA 31 010

AL EXTR. REDŐNY LEFUTÓ KOMBI-I 53 X 40 MM							
Cikkszám	Szín						Csomagolás
RA 31 010	*F-fehér*	*B-barna*	*N-natúr*	*RAL*	*R1*	*R2*	60 m / csomag 6 m/ szál
	Farba						Balenie
RA 31 010	*F-biely*	*B-hnedý*	*N-natur*	*RAL*	*R1*	*R2*	60 m / bal. 6 m/ kus
	Colour						Packing
RA 31 010	*F-white*	*B-brown*	*N-natural*	*RAL*	*R1*	*R2*	60 m / pack 6 m/ piece
	Farbe						Packung
RA 31 010	*F-weiss*	*B-braun*	*N-natur*	*RAL*	*R1*	*R2*	60 m / paket 6 m/ stück

Megjelölés/Označenie/Notation/Markierung:
RAL - RAL8003, 7016, 9006
R1 - egy oldali renolit/ jednostranný renolit/ one side renolit/ einseitig Renolit
R2 - két oldali renolit/ dvojstranný renolit/ two side renolit/ zwei Seiten Renolit

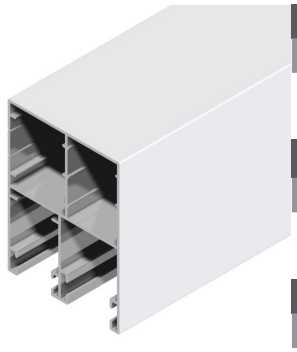

RA 31 110
RA 31 110_/4S

AL EXTR. REDŐNY LEFUTÓ KOMBI-II 53 X 40/ KEFÉZETT LEFUTÓ

Cikkszám	Szín						Csomagolás
RA 31 110 RA 31 110_/4S	*F-fehér*	*B-barna*	*N-natúr*	*RAL*	*R1*	*R2*	60 m / csomag 6 m/ szál
	Farba						Balenie
RA 31 110 RA 31 110_/4S	*F-biely*	*B-hnedý*	*N-natur*	*RAL*	*R1*	*R2*	60 m / bal. 6 m/ kus
	Colour						Packing
RA 31 110 RA 31 110_/4S	*F-white*	*B-brown*	*N-natural*	*RAL*	*R1*	*R2*	60 m / pack 6 m/ piece
	Farbe						Packung
RA 31 110 RA 31 110_/4S	*F-weiss*	*B-braun*	*N-natur*	*RAL*	*R1*	*R2*	60 m / paket 6 m/ stück

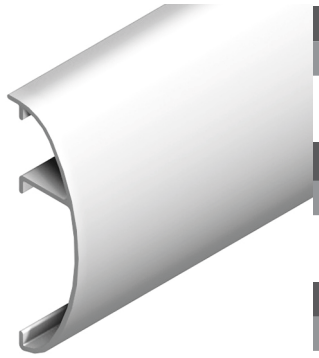

RO 31 120

AL EXTR. ÍVES TAKARÓ PROFIL

Cikkszám	Szín						Csomagolás
RO 31 120	*F-fehér*	*B-barna*	*N-natúr*	*RAL*	*R1*	*R2*	60 m / csomag 6 m/ szál
	Farba						Balenie
RO 31 120	*F-biely*	*B-hnedý*	*N-natur*	*RAL*	*R1*	*R2*	60 m / bal. 6 m/ kus
	Colour						Packing
RO 31 120	*F-white*	*B-brown*	*N-natural*	*RAL*	*R1*	*R2*	60 m / pack 6 m/ piece
	Farbe						Packung
RO 31 120	*F-weiss*	*B-braun*	*N-natur*	*RAL*	*R1*	*R2*	60 m / paket 6 m/ stück

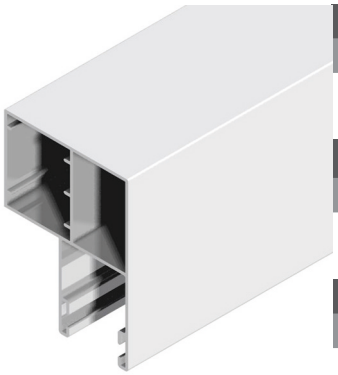

RA 31 210

AL EXTR. REDŐNY LEFUTÓ KOMBI DISTANZ 53 X 39 MM

Cikkszám	Szín						Csomagolás
RA 31 010	*F-fehér*	*B-barna*	*N-natúr*	*RAL*	*R1*	*R2*	60 m / csomag 6 m/ szál
	Farba						Balenie
RA 31 010	*F-biely*	*B-hnedý*	*N-natur*	*RAL*	*R1*	*R2*	60 m / bal. 6 m/ kus
	Colour						Packing
RA 31 010	*F-white*	*B-brown*	*N-natural*	*RAL*	*R1*	*R2*	60 m / pack 6 m/ piece
	Farbe						Packung
RA 31 010	*F-weiss*	*B-braun*	*N-natur*	*RAL*	*R1*	*R2*	60 m / paket 6 m/ stück

Megjelölés/Označenie/Notation/Markierung:
RAL - RAL8003, 7016, 9006
R1 - egy oldali renolit/ jednostranný renolit/ one side renolit/ einseitig Renolit
R2 - két oldali renolit/ dvojstranný renolit/ two side renolit/ zwei Seiten Renolit

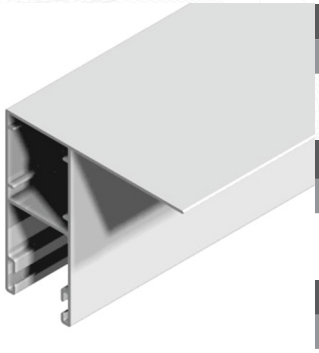

RA 31 310

AL EXTR. REDŐNY LEFUTÓ KOMBI DISTANZ-L 53 X 60 X 22 MM

Cikkszám	Szín						Csomagolás
RA 31 310	*F-fehér*	*B-barna*	*N-natúr*	*RAL*	*R1*	*R2*	60 m / csomag 6 m/ szál
	Farba						Balenie
RA 31 310	*F-biely*	*B-hnedý*	*N-natur*	*RAL*	*R1*	*R2*	60 m / bal. 6 m/ kus
	Colour						Packing
RA 31 310	*F-white*	*B-brown*	*N-natural*	*RAL*	*R1*	*R2*	60 m / pack 6 m/ piece
	Farbe						Packung
RA 31 310	*F-weiss*	*B-braun*	*N-natur*	*RAL*	*R1*	*R2*	60 m / paket 6 m/ stück

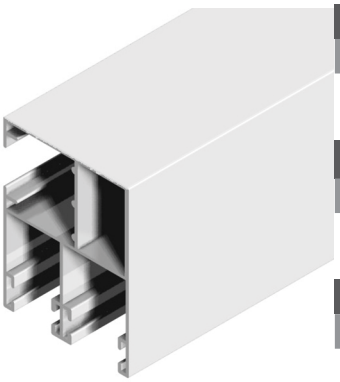

RA 31 410

AL EXTR. REDŐNY LEFUTÓ KOMBI - A 53 X 40 MM

Cikkszám	Szín						Csomagolás
RA 31 410	*F-fehér*	*B-barna*	*N-natúr*	*RAL*	*R1*	*R2*	60 m / csomag 6 m/ szál
	Farba						Balenie
RA 31 410	*F-biely*	*B-hnedý*	*N-natur*	*RAL*	*R1*	*R2*	60 m / bal. 6 m/ kus
	Colour						Packing
RA 31 410	*F-white*	*B-brown*	*N-natural*	*RAL*	*R1*	*R2*	60 m / pack 6 m/ piece
	Farbe						Packung
RA 31 410	*F-weiss*	*B-braun*	*N-natur*	*RAL*	*R1*	*R2*	60 m / paket 6 m/ stück

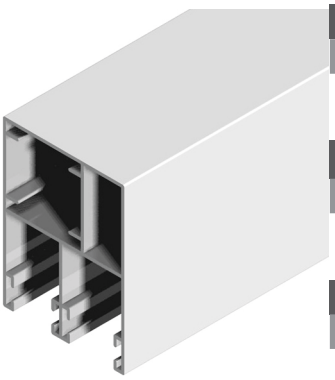

RA 31 510

AL EXTR. REDŐNY LEFUTÓ KOMBI- B 53 X 40 MM

Cikkszám	Szín						Csomagolás
RA 31 510	*F-fehér*	*B-barna*	*N-natúr*	*RAL*	*R1*	*R2*	60 m / csomag 6 m/ szál
	Farba						Balenie
RA 31 510	*F-biely*	*B-hnedý*	*N-natur*	*RAL*	*R1*	*R2*	60 m / bal. 6 m/ kus
	Colour						Packing
RA 31 510	*F-white*	*B-brown*	*N-natural*	*RAL*	*R1*	*R2*	60 m / pack 6 m/ piece
	Farbe						Packung
RA 31 510	*F-weiss*	*B-braun*	*N-natur*	*RAL*	*R1*	*R2*	60 m / paket 6 m/ stück

Megjelölés/Označenie/Notation/Markierung:
RAL - RAL8003, 7016, 9006
R1 - egy oldali renolit/ jednostranný renolit/ one side renolit/ einseitig Renolit
R2 - két oldali renolit/ dvojstranný renolit/ two side renolit/ zwei Seiten Renolit

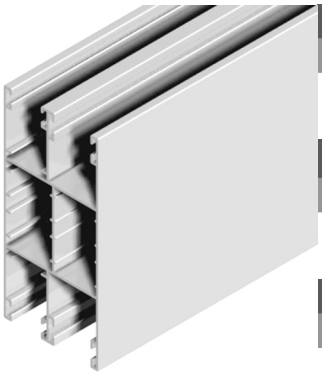

RA 31 185

AL EXTR. REDŐNY LEFUTÓ KOMBI H 85 X 40 MM

Cikkszám	Szín						Csomagolás
RA 31 185	*F-fehér*	*B-barna*	*N-natúr*	*RAL*	*R1*	*R2*	60 m / csomag 6 m/ szál
	Farba						Balenie
RA 31 185	*F-biely*	*B-hnedý*	*N-natur*	*RAL*	*R1*	*R2*	60 m / bal. 6 m/ kus
	Colour						Packing
RA 31 185	*F-white*	*B-brown*	*N-natural*	*RAL*	*R1*	*R2*	60 m / pack 6 m/ piece
	Farbe						Packung
RA 31 185	*F-weiss*	*B-braun*	*N-natur*	*RAL*	*R1*	*R2*	60 m / paket 6 m/ stück

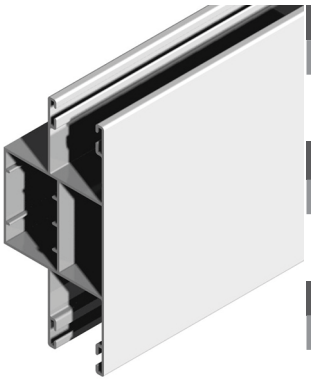

RA 31 285

AL EXTR. REDŐNY LEFUTÓ KOMBI DINSTANZ 85 X 40 MM

Cikkszám	Szín						Csomagolás
RA 32 001	*F-fehér*	*B-barna*	*N-natúr*	*RAL*	*R1*	*R2*	60 m / csomag 6 m/ szál
	Farba						Balenie
RA 32 001	*F-biely*	*B-hnedý*	*N-natur*	*RAL*	*R1*	*R2*	60 m / bal. 6 m/ kus
	Colour						Packing
RA 32 001	*F-white*	*B-brown*	*N-natural*	*RAL*	*R1*	*R2*	60 m / pack 6 m/ piece
	Farbe						Packung
RA 32 001	*F-weiss*	*B-braun*	*N-natur*	*RAL*	*R1*	*R2*	60 m / paket 6 m/ stück

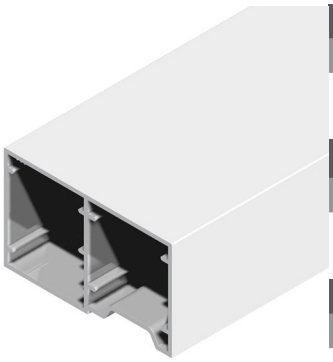

RA 32 001

AL EXTR. VARIO LEFUTÓ ALAPTEST 44 X 27 MM

Cikkszám	Szín						Csomagolás
RA 32 001	*F-fehér*	*B-barna*	*N-natúr*	*RAL*	*R1*	*R2*	60 m / csomag 6 m/ szál
	Farba						Balenie
RA 32 001	*F-biely*	*B-hnedý*	*N-natur*	*RAL*	*R1*	*R2*	60 m / bal. 6 m/ kus
	Colour						Packing
RA 32 001	*F-white*	*B-brown*	*N-natural*	*RAL*	*R1*	*R2*	60 m / pack 6 m/ piece
	Farbe						Packung
RA 32 001	*F-weiss*	*B-braun*	*N-natur*	*RAL*	*R1*	*R2*	60 m / paket 6 m/ stück

Megjelölés/Označenie/Notation/Markierung:
RAL - RAL8003, 7016, 9006
R1 - egy oldali renolit/ jednostranný renolit/ one side renolit/ einseitig Renolit
R2 - két oldali renolit/ dvojstranný renolit/ two side renolit/ zwei Seiten Renolit

RA 32 002

AL EXTR. VARIO REDŐNY LEFUTÓ 30 X 22 MM							
Cikkszám	Szín						Csomagolás
RA 32 001	*F-fehér*	*B-barna*	*N-natúr*	*RAL*	*R1*	*R2*	60 m / csomag 6 m/ szál
	Farba						Balenie
RA 32 001	*F-biely*	*B-hnedý*	*N-natur*	*RAL*	*R1*	*R2*	60 m / bal. 6 m/ kus
	Colour						Packing
RA 32 001	*F-white*	*B-brown*	*N-natural*	*RAL*	*R1*	*R2*	60 m / pack 6 m/ piece
	Farbe						Packung
RA 32 001	*F-weiss*	*B-braun*	*N-natur*	*RAL*	*R1*	*R2*	60 m / paket 6 m/ stück

RA 33 001

AL EXTR. VARIO SZÚNYOGHÁLÓ LEFUTÓ 30 X 22 MM							
Cikkszám	Szín						Csomagolás
RA 33 001	*F-fehér*	*B-barna*	*N-natúr*	*RAL*	*R1*	*R2*	60 m / csomag 6 m/ szál
	Farba						Balenie
RA 33 001	*F-biely*	*B-hnedý*	*N-natur*	*RAL*	*R1*	*R2*	60 m / bal. 6 m/ kus
	Colour						Packing
RA 33 001	*F-white*	*B-brown*	*N-natural*	*RAL*	*R1*	*R2*	60 m / pack 6 m/ piece
	Farbe						Packung
RA 33 001	*F-weiss*	*B-braun*	*N-natur*	*RAL*	*R1*	*R2*	60 m / paket 6 m/ stück

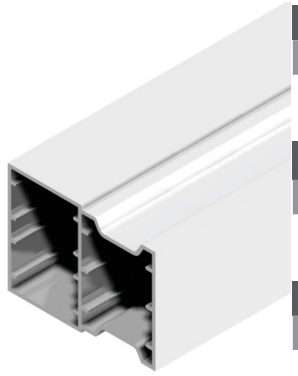

RA 32 003

AL EXTR. RVARIO LEFUTÓ H ALAPTEST 44 X 33 MM							
Cikkszám	Szín						Csomagolás
RA 32 003	*F-fehér*	*B-barna*	*N-natúr*	*RAL*	*R1*	*R2*	60 m / csomag 6 m/ szál
	Farba						Balenie
RA 32 003	*F-biely*	*B-hnedý*	*N-natur*	*RAL*	*R1*	*R2*	60 m / bal. 6 m/ kus
	Colour						Packing
RA 32 003	*F-white*	*B-brown*	*N-natural*	*RAL*	*R1*	*R2*	60 m / pack 6 m/ piece
	Farbe						Packung
RA 32 003	*F-weiss*	*B-braun*	*N-natur*	*RAL*	*R1*	*R2*	60 m / paket 6 m/ stück

Megjelölés/Označenie/Notation/Markierung:
RAL - RAL8003, 7016, 9006
R1 - egy oldali renolit/ jednostranný renolit/ one side renolit/ einseitig Renolit
R2 - két oldali renolit/ dvojstranný renolit/ two side renolit/ zwei Seiten Renolit

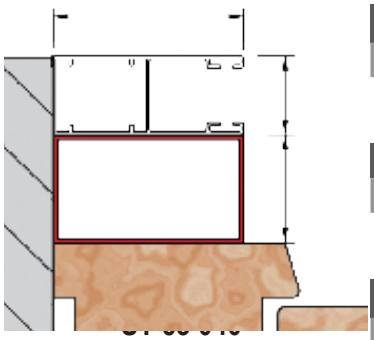

ST 53 050

AL EXTR. ZÁRTSZELVÉNY 53 X 30/ 40/ 50 MM

Cikkszám	Szín						Csomagolás
ST 53 050	*F-fehér*	*B-barna*	*N-natúr*	*RAL*	*R1*	*R2*	60 m / csomag 6 m/ szál
	Farba						Balenie
ST 53 050	*F-biely*	*B-hnedý*	*N-natur*	*RAL*	*R1*	*R2*	60 m / bal. 6 m/ kus
	Colour						Packing
ST 53 050	*F-white*	*B-brown*	*N-natural*	*RAL*	*R1*	*R2*	60 m / pack 6 m/ piece
	Farbe						Packung
ST 53 050	*F-weiss*	*B-braun*	*N-natur*	*RAL*	*R1*	*R2*	60 m / paket 6 m/ stück

RA 31 030

AL EXTR. KAMRA NÉLKÜLI LEFUTÓ 30 X 22 MM

Cikkszám	Szín						Csomagolás
RA 31 030	*F-fehér*	*B-barna*	*N-natúr*	*RAL*	*R1*	*R2*	60 m / csomag 6 m/ szál
	Farba						Balenie
RA 31 030	*F-biely*	*B-hnedý*	*N-natur*	*RAL*	*R1*	*R2*	60 m / bal. 6 m/ kus
	Colour						Packing
RA 31 030	*F-white*	*B-brown*	*N-natural*	*RAL*	*R1*	*R2*	60 m / pack 6 m/ piece
	Farbe						Packung
RA 31 030	*F-weiss*	*B-braun*	*N-natur*	*RAL*	*R1*	*R2*	60 m / paket 6 m/ stück

Megjelölés/Označenie/Notation/Markierung:
RAL - RAL8003, 7016, 9006
R1 - egy oldali renolit/ jednostranný renolit/ one side renolit/ einseitig Renolit
R2 - két oldali renolit/ dvojstranný renolit/ two side renolit/ zwei Seiten Renolit

RA 31 130

AL EXTR. LEFUTÓ 30 X 25 MM							
Cikkszám	Szín						Csomagolás
RA 31 130	*F-fehér*	*B-barna*	*N-natúr*	*RAL*	*R1*	*R2*	60 m / csomag 6 m/ szál
	Farba						Balenie
RA 31 130	*F-biely*	*B-hnedý*	*N-natur*	*RAL*	*R1*	*R2*	60 m / bal. 6 m/ kus
	Colour						Packing
RA 31 130	*F-white*	*B-brown*	*N-natural*	*RAL*	*R1*	*R2*	60 m / pack 6 m/ piece
	Farbe						Packung
RA 31 130	*F-weiss*	*B-braun*	*N-natur*	*RAL*	*R1*	*R2*	60 m / paket 6 m/ stück

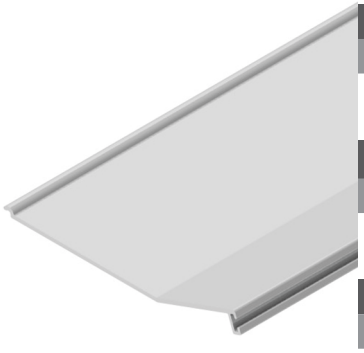

RA 19 494

AL EXTR. SZERELŐPANEL 20° TOKVÉGHEZ 138						
Cikkszám	Szín					Csomagolás
RA 19 494	*F-fehér*	*B-barna*	*N-natúr*	*RAL*	*R1*	60 m / csomag 6 m/ szál
	Farba					Balenie
RA 19 494	*F-biely*	*B-hnedý*	*N-natur*	*RAL*	*R1*	60 m / bal. 6 m/ kus
	Colour					Packing
RA 19 494	*F-white*	*B-brown*	*N-natural*	*RAL*	*R1*	60 m / pack 6 m/ piece
	Farbe					Packung
RA 19 494	*F-weiss*	*B-braun*	*N-natur*	*RAL*	*R1*	60 m / paket 6 m/ stück

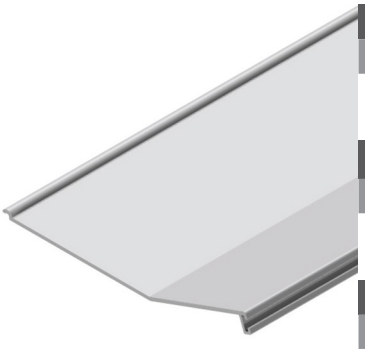

RA 19 495

AL EXTR. SZERELŐPANEL 20° TOKVÉGHEZ 150						
Cikkszám	Szín					Csomagolás
RA 19 495	*F-fehér*	*B-barna*	*N-natúr*	*RAL*	*R1*	60 m / csomag 6 m/ szál
	Farba					Balenie
RA 19 495	*F-biely*	*B-hnedý*	*N-natur*	*RAL*	*R1*	60 m / bal. 6 m/ kus
	Colour					Packing
RA 19 495	*F-white*	*B-brown*	*N-natural*	*RAL*	*R1*	60 m / pack 6 m/ piece
	Farbe					Packung
RA 19 495	*F-weiss*	*B-braun*	*N-natur*	*RAL*	*R1*	60 m / paket 6 m/ stück

Megjelölés/Označenie/Notation/Markierung:
RAL - RAL8003, 7016, 9006
R1 - egy oldali renolit/ jednostranný renolit/ one side renolit/ einseitig Renolit
R2 - két oldali renolit/ dvojstranný renolit/ two side renolit/ zwei Seiten Renolit

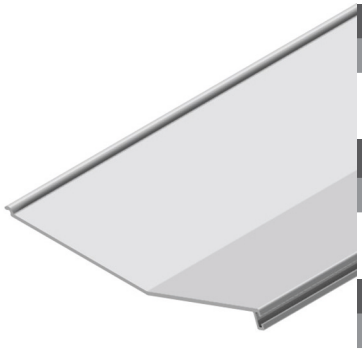

RA 19 496

AL EXTR. SZERELŐPANEL 20° TOKVÉGHEZ 165						
Cikkszám	Szín					Csomagolás
RA 19 496	*F-fehér*	*B-barna*	*N-natúr*	*RAL*	*R1*	60 m / csomag 6 m/ szál
	Farba					Balenie
RA 19 496	*F-biely*	*B-hnedý*	*N-natur*	*RAL*	*R1*	60 m / bal. 6 m/ kus
	Colour					Packing
RA 19 496	*F-white*	*B-brown*	*N-natural*	*RAL*	*R1*	60 m / pack 6 m/ piece
	Farbe					Packung
RA 19 496	*F-weiss*	*B-braun*	*N-natur*	*RAL*	*R1*	60 m / paket 6 m/ stück

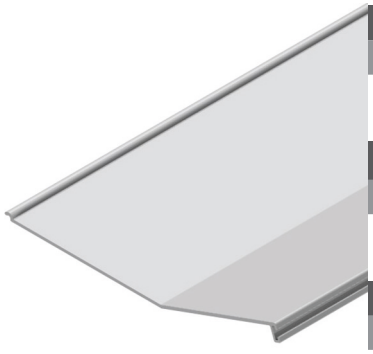

RA 19 497

AL EXTR. SZERELŐPANEL 20° TOKVÉGHEZ 180						
Cikkszám	Szín					Csomagolás
RA 19 497	*F-fehér*	*B-barna*	*N-natúr*	*RAL*	*R1*	60 m / csomag 6 m/ szál
	Farba					Balenie
RA 19 497	*F-biely*	*B-hnedý*	*N-natur*	*RAL*	*R1*	60 m / bal. 6 m/ kus
	Colour					Packing
RA 19 497	*F-white*	*B-brown*	*N-natural*	*RAL*	*R1*	60 m / pack 6 m/ piece
	Farbe					Packung
RA 19 497	*F-weiss*	*B-braun*	*N-natur*	*RAL*	*R1*	60 m / paket 6 m/ stück

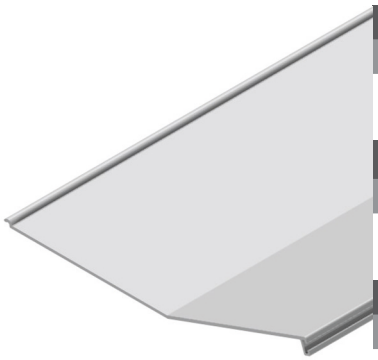

RA 19 498

AL EXTR. SZERELŐPANEL 20° TOKVÉGHEZ 180						
Cikkszám	Szín					Csomagolás
RA 19 498	*F-fehér*	*B-barna*	*N-natúr*	*RAL*	*R1*	60 m / csomag 6 m/ szál
	Farba					Balenie
RA 19 498	*F-biely*	*B-hnedý*	*N-natur*	*RAL*	*R1*	60 m / bal. 6 m/ kus
	Colour					Packing
RA 19 498	*F-white*	*B-brown*	*N-natural*	*RAL*	*R1*	60 m / pack 6 m/ piece
	Farbe					Packung
RA 19 498	*F-weiss*	*B-braun*	*N-natur*	*RAL*	*R1*	60 m / paket 6 m/ stück

Megjelölés/Označenie/Notation/Markierung:
RAL - RAL8003, 7016, 9006
R1 - egy oldali renolit/ jednostranný renolit/ one side renolit/ einseitig Renolit
R2 - két oldali renolit/ dvojstranný renolit/ two side renolit/ zwei Seiten Renolit

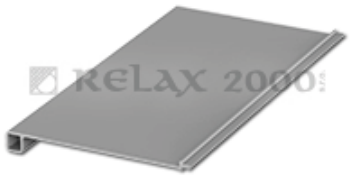

RA 19 290

AL EXTR. SZERELŐPANEL 90° TOKVÉGHEZ						
Cikkszám	Szín					Csomagolás
RA 19 290	*F-fehér*	*B-barna*	*N-natúr*	*RAL*	*R1*	60 m / csomag 6 m/ szál
	Farba					Balenie
RA 19 290	*F-biely*	*B-hnedý*	*N-natur*	*RAL*	*R1*	60 m / bal. 6 m/ kus
	Colour					Packing
RA 19 290	*F-white*	*B-brown*	*N-natural*	*RAL*	*R1*	60 m / pack 6 m/ piece
	Farbe					Packung
RA 19 290	*F-weiss*	*B-braun*	*N-natur*	*RAL*	*R1*	60 m / paket 6 m/ stück

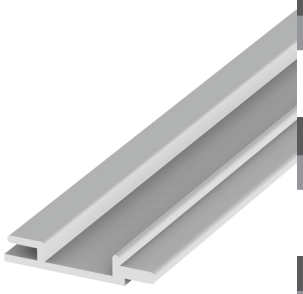

RA 19 500

AL EXTR. TOLDÓ 90°-OS SZERELŐPANELHEZ						
Cikkszám	Szín					Csomagolás
RA 19 500	*F-fehér*	*B-barna*	*N-natúr*	*RAL*	*R1*	60 m / csomag 6 m/ szál
	Farba					Balenie
RA 19 500	*F-biely*	*B-hnedý*	*N-natur*	*RAL*	*R1*	60 m / bal. 6 m/ kus
	Colour					Packing
RA 19 500	*F-white*	*B-brown*	*N-natural*	*RAL*	*R1*	60 m / pack 6 m/ piece
	Farbe					Packung
RA 19 500	*F-weiss*	*B-braun*	*N-natur*	*RAL*	*R1*	60 m / paket 6 m/ stück

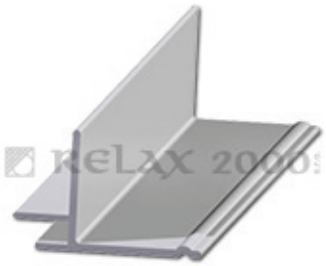

RA 19 190

VAKOLÓSÍN 20°-OS ALU TOKVÉGHEZ. EXTRUDÁLT SZERELŐPANELHEZ						
Cikkszám	Szín					Csomagolás
RA 19 190	*F-fehér*	*B-barna*	*N-natúr*	*RAL*	*R1*	60 m / csomag 6 m/ szál
	Farba					Balenie
RA 19 190	*F-biely*	*B-hnedý*	*N-natur*	*RAL*	*R1*	60 m / bal. 6 m/ kus
	Colour					Packing
RA 19 190	*F-white*	*B-brown*	*N-natural*	*RAL*	*R1*	60 m / pack 6 m/ piece
	Farbe					Packung
RA 19 190	*F-weiss*	*B-braun*	*N-natur*	*RAL*	*R1*	60 m / paket 6 m/ stück

Megjelölés/Označenie/Notation/Markierung:
RAL - RAL8003, 7016, 9006
R1 - egy oldali renolit/ jednostranný renolit/ one side renolit/ einseitig Renolit
R2 - két oldali renolit/ dvojstranný renolit/ two side renolit/ zwei Seiten Renolit

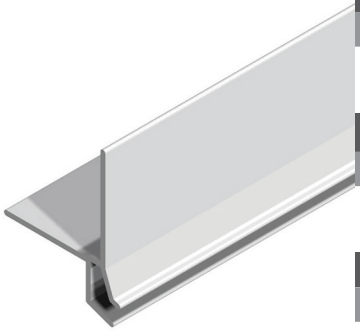

RA 19 120

VAKOLÓSÍN 20°-OS ALU TOKVÉGHEZ HENGERELT SZERELŐ PANELHEZ						
Cikkszám	Szín					Csomagolás
RA 19 120	*F-fehér*	*B-barna*	*N-natúr*	*RAL*	*R1*	60 m / csomag 6 m/ szál
	Farba					Balenie
RA 19 120	*F-biely*	*B-hnedý*	*N-natur*	*RAL*	*R1*	60 m / bal. 6 m/ kus
	Colour					Packing
RA 19 120	*F-white*	*B-brown*	*N-natural*	*RAL*	*R1*	60 m / pack 6 m/ piece
	Farbe					Packung
RA 19 120	*F-weiss*	*B-braun*	*N-natur*	*RAL*	*R1*	60 m / paket 6 m/ stück

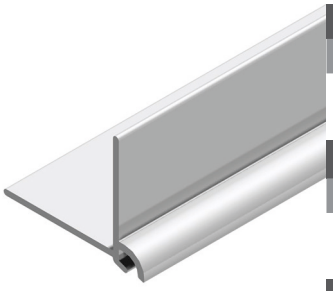

RA 19 220

VAKOLÓSÍN 20°-OS ALU TOKVÉGHEZ EXTRUDÁLT SZERELŐ PANELHEZ						
Cikkszám	Szín					Csomagolás
RA 19 220	*F-fehér*	*B-barna*	*N-natúr*	*RAL*	*R1*	60 m / csomag 6 m/ szál
	Farba					Balenie
RA 19 220	*F-biely*	*B-hnedý*	*N-natur*	*RAL*	*R1*	60 m / bal. 6 m/ kus
	Colour					Packing
RA 19 220	*F-white*	*B-brown*	*N-natural*	*RAL*	*R1*	60 m / pack 6 m/ piece
	Farbe					Packung
RA 19 220	*F-weiss*	*B-braun*	*N-natur*	*RAL*	*R1*	60 m / paket 6 m/ stück

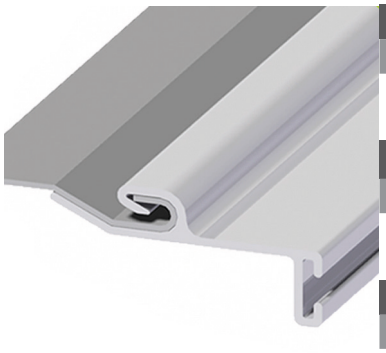

RT RT 57 001

AL EXTR. TOKTOLDÓ KOMBI TOKBÓL - SIMPLA						
Cikkszám	Szín					Csomagolás
RT 57 001	*F-fehér*	*B-barna*	*N-natúr*	*RAL*	*R1*	60 m / csomag 6 m/ szál
	Farba					Balenie
RT 57 001	*F-biely*	*B-hnedý*	*N-natur*	*RAL*	*R1*	60 m / bal. 6 m/ kus
	Colour					Packing
RT 57 001	*F-white*	*B-brown*	*N-natural*	*RAL*	*R1*	60 m / pack 6 m/ piece
	Farbe					Packung
RT 57 001	*F-weiss*	*B-braun*	*N-natur*	*RAL*	*R1*	60 m / paket 6 m/ stück

Megjelölés/Označenie/Notation/Markierung:
RAL - RAL8003, 7016, 9006
R1 - egy oldali renolit/ jednostranný renolit/ one side renolit/ einseitig Renolit
R2 - két oldali renolit/ dvojstranný renolit/ two side renolit/ zwei Seiten Renolit

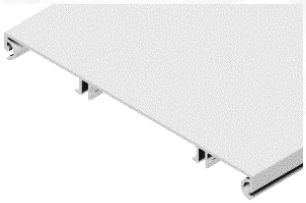

R2E 137 10
R2E 165 10
R2E 180 10

R2 ALU EXTRUDÁLT REDŐNYTOK FELSŐ PANEL 137, 165, 180							
Cikkszám	Szín						Csomagolás
R2E 137 10 - - R2E 180 10	*F-fehér*	*B-barna*	*RAL*	*AT-arany-tölgy*	*D-dió*	*R-renolit*	60 m / csomag 6 m/ szál
	Farba						Balenie
R2E 137 10 - - R2E 180 10	*F-biely*	*B-hnedý*	*RAL*	*AT-ztlatý dub*	*D-orech*	*R-renolit*	60 m / bal. 6 m/ kus
	Colour						Packing
R2E 137 10 - - R2E 180 10	*F-white*	*B-brown*	*RAL*	*AT-gold-en oak*	*D-walnut*	*R-renolit*	60 m / pack 6 m/ piece
	Farbe						Packung
R2E 137 10 - - R2E 180 10	*F-weiss*	*B-braun*	*RAL*	*AT-gold-ene eiche*	*D-wal-nuss*	*R-renolit*	60 m / paket 6 m/ stück

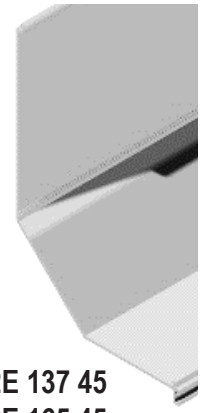

R2E 137 45
R2E 165 45
R2E 180 45

R2 ALU EXTRUDÁLT REDŐNYTOK PANEL 45° 137, 165, 180							
Cikkszám	Szín						Csomagolás
R2E 137 45 - - R2E 180 45	*F-fehér*	*B-barna*	*RAL*	*AT-arany-tölgy*	*D-dió*	*R-renolit*	60 m / csomag 6 m/ szál
	Farba						Balenie
R2E 137 45 - - R2E 180 45	*F-biely*	*B-hnedý*	*RAL*	*AT-ztlatý dub*	*D-orech*	*R-renolit*	60 m / bal. 6 m/ kus
	Colour						Packing
R2E 137 45 - - R2E 180 45	*F-white*	*B-brown*	*RAL*	*AT-gold-en oak*	*D-walnut*	*R-renolit*	60 m / pack 6 m/ piece
	Farbe						Packung
R2E 137 45 - - R2E 180 45	*F-weiss*	*B-braun*	*RAL*	*AT-gold-ene eiche*	*D-wal-nuss*	*R-renolit*	60 m / paket 6 m/ stück

R2E 137 20
R2E 165 20
R2E 180 20

R2 ALU EXTRUDÁLT REDŐNYTOK ELSŐ PANEL 90° 137, 165, 180					
Cikkszám	Szín				Csomagolás
R2E 137 20 - - R2E 180 20	*F-fehér*	*B-barna*	*N-natúr*	*RAL*	60 m / csomag 6 m/ szál
	Farba				Balenie
R2E 137 20 - - R2E 180 20	*F-biely*	*B-hnedý*	*N-natur*	*RAL*	60 m / bal. 6 m/ kus
	Colour				Packing
R2E 137 20 - - R2E 180 20	*F-white*	*B-brown*	*N-natural*	*RAL*	60 m / pack 6 m/ piece
	Farbe				Packung
R2E 137 20 - - R2E 180 20	*F-weiss*	*B-braun*	*N-natur*	*RAL*	60 m / paket 6 m/ stück

Megjelölés/Označenie/Notation/Markierung:
RAL - RAL8003, 7016, 9006
R1 - egy oldali renolit/ jednostranný renolit/ one side renolit/ einseitig Renolit
R2 - két oldali renolit/ dvojstranný renolit/ two side renolit/ zwei Seiten Renolit

R2E 137 140
R2E 165 140
R2E 180 140

EXTRUDÁLT REDŐNYTOK HÁTSÓ PANEL							
Cikkszám	Szín						Csomagolás
R2E 137 140 - - R2E 180 140	*F-fehér*	*B-barna*	*RAL*	*AT-arany-tölgy*	*D-dió*	*R-renolit*	60 m / csomag 6 m/ szál
	Farba						Balenie
R2E 137 140 - - R2E 180 140	*F-biely*	*B-hnedý*	*RAL*	*AT-ztlatý dub*	*D-orech*	*R-renolit*	60 m / bal. 6 m/ kus
	Colour						Packing
R2E 137 140 - - R2E 180 140	*F-white*	*B-brown*	*RAL*	*AT-gold-en oak*	*D-walnut*	*R-renolit*	60 m / pack 6 m/ piece
	Farbe						Packung
R2E 137 140 - - R2E 180 140	*F-weiss*	*B-braun*	*RAL*	*AT-gold-ene eiche*	*D-wal-nuss*	*R-renolit*	60 m / paket 6 m/ stück

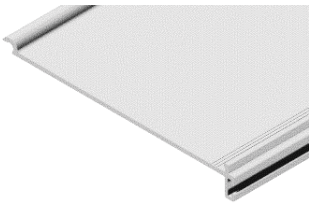

R2E 137 20
R2E 165 20
R2E 180 20

SZERELŐ PANEL KOMBI 137, 165, 180 (45MM)							
Cikkszám	Szín						Csomagolás
R2E 137 20 - - R2E 180 20	*F-fehér*	*B-barna*	*RAL*	*AT-arany-tölgy*	*D-dió*	*R-renolit*	60 m / csomag 6 m/ szál
	Farba						Balenie
R2E 137 20 - - R2E 180 20	*F-biely*	*B-hnedý*	*RAL*	*AT-ztlatý dub*	*D-orech*	*R-renolit*	60 m / bal. 6 m/ kus
	Colour						Packing
R2E 137 20 - - R2E 180 20	*F-white*	*B-brown*	*RAL*	*AT-gold-en oak*	*D-walnut*	*R-renolit*	60 m / pack 6 m/ piece
	Farbe						Packung
R2E 137 20 - - R2E 180 20	*F-weiss*	*B-braun*	*RAL*	*AT-gold-ene eiche*	*D-wal-nuss*	*R-renolit*	60 m / paket 6 m/ stück

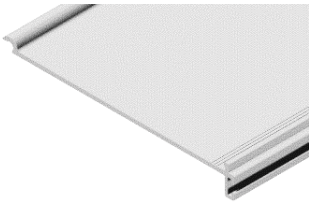

R2E 137 30
R2E 165 30
R2E 180 30

SZERELŐ PANEL SIMPLA 137, 165, 180 (35 MM)					
Cikkszám	Szín				Csomagolás
R2E 137 30 - - R2E 180 30	*F-fehér*	*B-barna*	*N-natúr*	*RAL*	60 m / csomag 6 m/ szál
	Farba				Balenie
R2E 137 30 - - R2E 180 30	*F-biely*	*B-hnedý*	*N-natur*	*RAL*	60 m / bal. 6 m/ kus
	Colour				Packing
R2E 137 30 - - R2E 180 30	*F-white*	*B-brown*	*N-natural*	*RAL*	60 m / pack 6 m/ piece
	Farbe				Packung
R2E 137 30 - - R2E 180 30	*F-weiss*	*B-braun*	*N-natur*	*RAL*	60 m / paket 6 m/ stück

Megjelölés/Označenie/Notation/Markierung:
RAL - RAL8003, 7016, 9006
R1 - egy oldali renolit/ jednostranný renolit/ one side renolit/ einseitig Renolit
R2 - két oldali renolit/ dvojstranný renolit/ two side renolit/ zwei Seiten Renolit

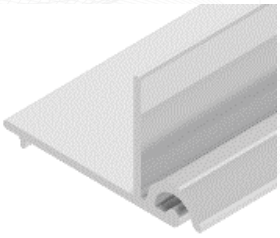

R2E 19 090

R2 AL EXTR. VAKOLÓSÍN							
Cikkszám	Szín						Csomagolás
R2E 19 090	*F-fehér*	*B-barna*	*RAL*	*AT-arany-tölgy*	*D-dió*	*R-renolit*	60 m / csomag 6 m/ szál
	Farba						Balenie
R2E 19 09	*F-biely*	*B-hnedý*	*RAL*	*AT-ztlatý dub*	*D-orech*	*R-renolit*	60 m / bal. 6 m/ kus
	Colour						Packing
R2E 19 090	*F-white*	*B-brown*	*RAL*	*AT-gold-en oak*	*D-walnut*	*R-renolit*	60 m / pack 6 m/ piece
	Farbe						Packung
R2E 19 090	*F-weiss*	*B-braun*	*RAL*	*AT-gold-ene eiche*	*D-wal-nuss*	*R-renolit*	60 m / paket 6 m/ stück

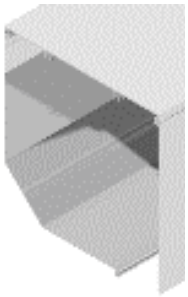

R2T 137 45
R2T 165 45
R2T 180 45

R2 ALU EXTRUDÁLT REDŐNYTOK 45° 137, 165, 180							
Cikkszám	Szín						Csomagolás
R2T 137 45 - - R2T 180 45	*F-fehér*	*B-barna*	*RAL*	*AT-arany-tölgy*	*D-dió*	*R-renolit*	60 m / csomag 6 m/ szál
	Farba						Balenie
R2T 137 45 - - R2T 180 45	*F-biely*	*B-hnedý*	*RAL*	*AT-ztlatý dub*	*D-orech*	*R-renolit*	60 m / bal. 6 m/ kus
	Colour						Packing
R2T 137 45 - - R2T 180 45	*F-white*	*B-brown*	*RAL*	*AT-gold-en oak*	*D-walnut*	*R-renolit*	60 m / pack 6 m/ piece
	Farbe						Packung
R2T 137 45 - - R2T 180 45	*F-weiss*	*B-braun*	*RAL*	*AT-gold-ene eiche*	*D-wal-nuss*	*R-renolit*	60 m / paket 6 m/ stück

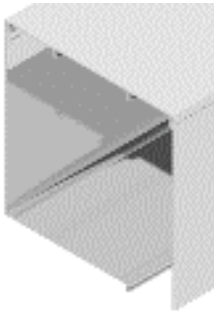

R2T 137 90
R2T 165 90
R2T 180 90

R2 ALU EXTRUDÁLT REDŐNYTOK 90° 137, 165, 180							
Cikkszám	Szín						Csomagolás
R2T 137 90 - - R2T 180 90	*F-fehér*	*B-barna*	*RAL*	*AT-arany-tölgy*	*D-dió*	*R-renolit*	60 m / csomag 6 m/ szál
	Farba						Balenie
R2T 137 90 - - R2T 180 90	*F-biely*	*B-hnedý*	*RAL*	*AT-ztlatý dub*	*D-orech*	*R-renolit*	60 m / bal. 6 m/ kus
	Colour						Packing
R2T 137 90 - - R2T 180 90	*F-white*	*B-brown*	*RAL*	*AT-gold-en oak*	*D-walnut*	*R-renolit*	60 m / pack 6 m/ piece
	Farbe						Packung
R2T 137 90 - - R2T 180 90	*F-weiss*	*B-braun*	*RAL*	*AT-gold-ene eiche*	*D-wal-nuss*	*R-renolit*	60 m / paket 6 m/ stück

Megjelölés/Označenie/Notation/Markierung:
RAL - RAL8003, 7016, 9006
R1 - egy oldali renolit/ jednostranný renolit/ one side renolit/ einseitig Renolit
R2 - két oldali renolit/ dvojstranný renolit/ two side renolit/ zwei Seiten Renolit

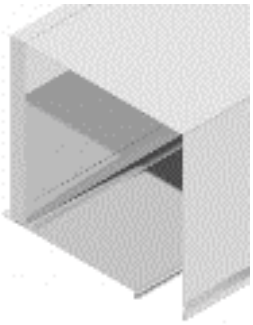

R2T 137 90 V
R2T 165 90 V
R2T 180 90 V

R2 ALU EXTRUDÁLT REDŐNYTOK 90° EXTRUDÁLT SZERELŐFEDÉLLEL 137, 165, 180

Cikkszám	Szín						Csomagolás
R2T 137 90 V - - R2T 180 90 V	*F-fehér*	*B-barna*	*RAL*	*AT-arany-tölgy*	*D-dió*	*R-renolit*	60 m / csomag 6 m/ szál
	Farba						Balenie
R2T 137 90 V - - R2T 180 90 V	*F-biely*	*B-hnedý*	*RAL*	*AT-ztlatý dub*	*D-orech*	*R-renolit*	60 m / bal. 6 m/ kus
	Colour						Packing
R2T 137 90 V - - R2T 180 90 V	*F-white*	*B-brown*	*RAL*	*AT-gold-en oak*	*D-walnut*	*R-renolit*	60 m / pack 6 m/ piece
	Farbe						Packung
R2T 137 90 V - - R2T 180 90 V	*F-weiss*	*B-braun*	*RAL*	*AT-gold-ene eiche*	*D-wal-nuss*	*R-renolit*	60 m / paket 6 m/ stück

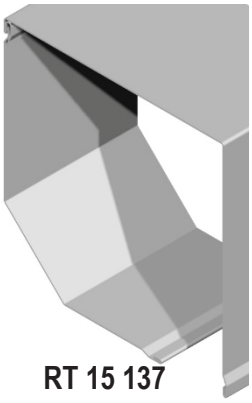

RT 15 137
RT 15 165
RT 15 180

AL HENGERELT KÉT RÉSZES 45°-OS ZÁRT TOK /137,150,165,180,205 AL TOKVÉGHEZ/

Cikkszám	Szín						Csomagolás
RT 15 137 - 180	*F-fehér*	*B-barna*	*RAL*	*AT-arany-tölgy*	*D-dió*	*R-renolit*	60 m / csomag 6 m/ szál
	Farba						Balenie
RT 15 137 - 180	*F-biely*	*B-hnedý*	*RAL*	*AT-ztlatý dub*	*D-orech*	*R-renolit*	60 m / bal. 6 m/ kus
	Colour						Packing
RT 15 137 - 180	*F-white*	*B-brown*	*RAL*	*AT-gold-en oak*	*D-walnut*	*R-renolit*	60 m / pack 6 m/ piece
	Farbe						Packung
RT 15 137 - 180	*F-weiss*	*B-braun*	*RAL*	*AT-gold-ene eiche*	*D-wal-nuss*	*R-renolit*	60 m / paket 6 m/ stück

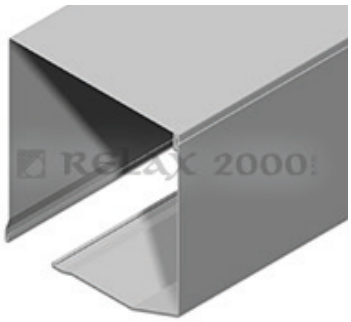

RT 17 137
RT 17 165
RT 17 180

AL HENGERELT KÉT RÉSZES 20°-OS ZÁRT TOK /137,165,180/

Cikkszám	Szín				Csomagolás
RT 17 137 - 205	*F-fehér*	*B-barna*	*N-natúr*	*RAL*	60 m / csomag 6 m/ szál
	Farba				Balenie
RT 17 137 - 205	*F-biely*	*B-hnedý*	*N-natur*	*RAL*	60 m / bal. 6 m/ kus
	Colour				Packing
RT 17 137 - 205	*F-white*	*B-brown*	*N-natural*	*RAL*	60 m / pack 6 m/ piece
	Farbe				Packung
RT 17 137 - 205	*F-weiss*	*B-braun*	*N-natur*	*RAL*	60 m / paket 6 m/ stück

Megjelölés/Označenie/Notation/Markierung:
RAL - RAL8003, 7016, 9006
R1 - egy oldali renolit/ jednostranný renolit/ one side renolit/ einseitig Renolit
R2 - két oldali renolit/ dvojstranný renolit/ two side renolit/ zwei Seiten Renolit

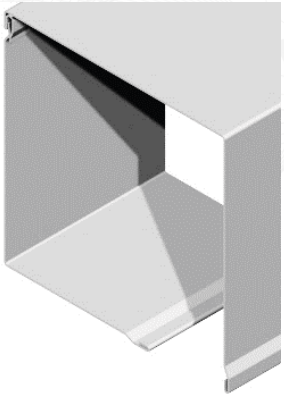

RT 22 137
RT 22 165
RT 22 180

HENGERELT KÉTRÉSZES REDŐNYTOK 90° /138,165,180/							
Cikkszám	Szín						Csomagolás
RT 22 137 - 180	*F-fehér*	*B-barna*	*RAL*	*AT-arany-tölgy*	*D-dió*	*R-renolit*	60 m / csomag 6 m/ szál
	Farba						Balenie
RT 22 137 - 180	*F-biely*	*B-hnedý*	*RAL*	*AT-ztlatý dub*	*D-orech*	*R-renolit*	60 m / bal. 6 m/ kus
	Colour						Packing
RT 22 137 - 180	*F-white*	*B-brown*	*RAL*	*AT-gold-en oak*	*D-walnut*	*R-renolit*	60 m / pack 6 m/ piece
	Farbe						Packung
RT 22 137 - 180	*F-weiss*	*B-braun*	*RAL*	*AT-gold-ene eiche*	*D-wal-nuss*	*R-renolit*	60 m / paket 6 m/ stück

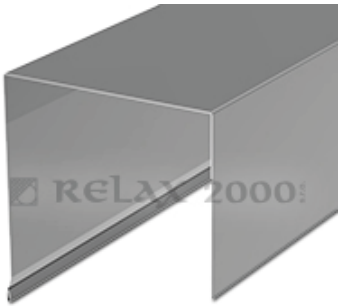

RT 18 137
RT 18 165
RT 18 180

AL HENGERELT ZÁRT U TOK, 1 X 20°-OS /138,165,180/							
Cikkszám	Szín						Csomagolás
RT 18 137 - 180	*F-fehér*	*B-barna*	*RAL*	*AT-arany-tölgy*	*D-dió*	*R-renolit*	60 m / csomag 6 m/ szál
	Farba						Balenie
RT 18 137 - 180	*F-biely*	*B-hnedý*	*RAL*	*AT-ztlatý dub*	*D-orech*	*R-renolit*	60 m / bal. 6 m/ kus
	Colour						Packing
RT 18 137 - 180	*F-white*	*B-brown*	*RAL*	*AT-gold-en oak*	*D-walnut*	*R-renolit*	60 m / pack 6 m/ piece
	Farbe						Packung
RT 18 137 - 180	*F-weiss*	*B-braun*	*RAL*	*AT-gold-ene eiche*	*D-wal-nuss*	*R-renolit*	60 m / paket 6 m/ stück

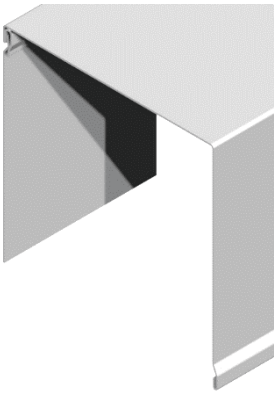

R2V 137 90
R2V 165 90
R2V 180 90

R2 ALU HENGERELT EGYRÉSZES/ KÉTRÉSZES REDŐNYTOK VAKOLHATÓ 90°							
Cikkszám	Szín						Csomagolás
R2V 137 90 - R2V 180 90	*F-fehér*	*B-barna*	*RAL*	*AT-arany-tölgy*	*D-dió*	*R-renolit*	60 m / csomag 6 m/ szál
	Farba						Balenie
R2V 137 90 - R2V 180 90	*F-biely*	*B-hnedý*	*RAL*	*AT-ztlatý dub*	*D-orech*	*R-renolit*	60 m / bal. 6 m/ kus
	Colour						Packing
R2V 137 90 - R2V 180 90	*F-white*	*B-brown*	*RAL*	*AT-gold-en oak*	*D-walnut*	*R-renolit*	60 m / pack 6 m/ piece
	Farbe						Packung
R2V 137 90 - R2V 180 90	*F-weiss*	*B-braun*	*RAL*	*AT-gold-ene eiche*	*D-wal-nuss*	*R-renolit*	60 m / paket 6 m/ stück

Megjelölés/Označenie/Notation/Markierung:
RAL - RAL8003, 7016, 9006
R1 - egy oldali renolit/ jednostranný renolit/ one side renolit/ einseitig Renolit
R2 - két oldali renolit/ dvojstranný renolit/ two side renolit/ zwei Seiten Renolit

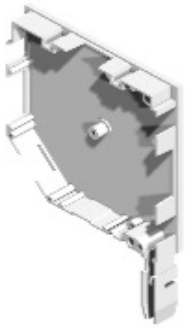

R2A 137 45
R2A 165 45
R2A 180 45

ALUMÍNIUM R2 TOKVÉG 45° 137, 165, 180							
Cikkszám		Szín					Csomagolás
R2A 137 45 - R2A 180 45	*F-fehér*	*B-barna*	*RAL*	*AT-arany-tölgy*	*D-dió*	*R-renolit*	60 m / csomag 6 m/ szál
		Farba					Balenie
R2A 137 45 - R2A 180 45	*F-biely*	*B-hnedý*	*RAL*	*AT-ztlatý dub*	*D-orech*	*R-renolit*	60 m / bal. 6 m/ kus
		Colour					Packing
R2A 137 45 - R2A 180 45	*F-white*	*B-brown*	*RAL*	*AT-gold-en oak*	*D-walnut*	*R-renolit*	60 m / pack 6 m/ piece
		Farbe					Packung
R2A 137 45 - R2A 180 45	*F-weiss*	*B-braun*	*RAL*	*AT-gold-ene eiche*	*D-wal-nuss*	*R-renolit*	60 m / paket 6 m/ stück

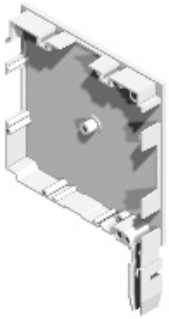

R2A 137 90
R2A 165 90
R2A 180 90

ALUMÍNIUM R2 TOKVÉG 90° 137, 165, 180							
Cikkszám		Szín					Csomagolás
R2A 137 90 - R2A 180 90	*F-fehér*	*B-barna*	*RAL*	*AT-arany-tölgy*	*D-dió*	*R-renolit*	60 m / csomag 6 m/ szál
		Farba					Balenie
R2A 137 90 - R2A 180 90	*F-biely*	*B-hnedý*	*RAL*	*AT-ztlatý dub*	*D-orech*	*R-renolit*	60 m / bal. 6 m/ kus
		Colour					Packing
R2A 137 90 - R2A 180 90	*F-white*	*B-brown*	*RAL*	*AT-gold-en oak*	*D-walnut*	*R-renolit*	60 m / pack 6 m/ piece
		Farbe					Packung
R2A 137 90 - R2A 180 90	*F-weiss*	*B-braun*	*RAL*	*AT-gold-ene eiche*	*D-wal-nuss*	*R-renolit*	60 m / paket 6 m/ stück

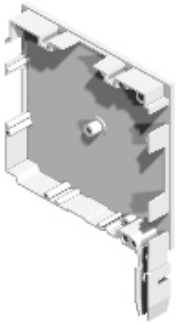

R2A 137 90 V
R2A 165 90 V
R2A 180 90 V

ALUMÍNIUM R2 TOKVÉG 90° VAKOLHATÓ 137, 165, 180							
Cikkszám		Szín					Csomagolás
R2A 137 90 V- R2A 180 90 V	*F-fehér*	*B-barna*	*RAL*	*AT-arany-tölgy*	*D-dió*	*R-renolit*	60 m / csomag 6 m/ szál
		Farba					Balenie
R2A 137 90 V- R2A 180 90 V	*F-biely*	*B-hnedý*	*RAL*	*AT-ztlatý dub*	*D-orech*	*R-renolit*	60 m / bal. 6 m/ kus
		Colour					Packing
R2A 137 90 V- R2A 180 90 V	*F-white*	*B-brown*	*RAL*	*AT-gold-en oak*	*D-walnut*	*R-renolit*	60 m / pack 6 m/ piece
		Farbe					Packung
R2A 137 90 V- R2A 180 90 V	*F-weiss*	*B-braun*	*RAL*	*AT-gold-ene eiche*	*D-wal-nuss*	*R-renolit*	60 m / paket 6 m/ stück

Megjelölés/Označenie/Notation/Markierung:
RAL - RAL8003, 7016, 9006
R1 - egy oldali renolit/ jednostranný renolit/ one side renolit/ einseitig Renolit
R2 - két oldali renolit/ dvojstranný renolit/ two side renolit/ zwei Seiten Renolit

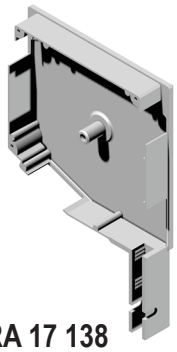

RA 17 138
RA 17 150
RA 17 165
RA 17 180
RA 17 205

ALU TOKVÉG LÁBAS 20°-OS /138, 150, 165, 180, 205/ VAGY NATÚR OSZTÓ TOKVÉG					
Cikkszám	Szín				Csomagolás
RA 17 137 - 205	*F-fehér*	*B-barna*	*N-natúr*	*RAL*	25 pár / csomag
	Farba				Balenie
RA 17 137 - 205	*F-biely*	*B-hnedý*	*N-natur*	*RAL*	25 pár/ bal.
	Colour				Packing
RA 17 137 - 205	*F-white*	*B-brown*	*N-natural*	*RAL*	25 pair / pack
	Farbe				Packung
RA 17 137 - 205	*F-weiss*	*B-braun*	*N-natur*	*RAL*	25 paar / paket

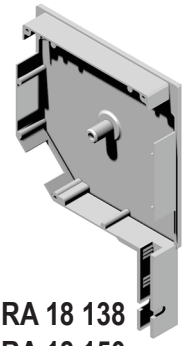

RA 18 138
RA 18 150
RA 18 165
RA 18 180
RA 18 205

ALU TOKVÉG LÁBAS 45°-OS /138, 150, 165, 180, 205/ VAGY NATÚR OSZTÓ TOKVÉG					
Cikkszám	Szín				Csomagolás
RA 18 137 - 205	*F-fehér*	*B-barna*	*N-natúr*	*RAL*	25 pár / csomag
	Farba				Balenie
RA 18 137 - 205	*F-biely*	*B-hnedý*	*N-natur*	*RAL*	25 pár/ bal.
	Colour				Packing
RA 18 137 - 205	*F-white*	*B-brown*	*N-natural*	*RAL*	25 pair / pack
	Farbe				Packung
RA 18 137 - 205	*F-weiss*	*B-braun*	*N-natur*	*RAL*	25 paar / paket

R2O 137 45
R2O 165 45
R2O 180 45

MŰANYAG R2 OSZTÓ TOKVÉG 45° ÉS 20° 137, 165, 180 (LYUK Ø40, Ø60)					
Cikkszám	Szín				Csomagolás
RA 27 137 - 205			*N-natúr*		100 db / csomag
	Farba				Balenie
RA 27 137 - 205			*N-natur*		100 ks // bal.
	Colour				Packing
RA 27 137 - 205			*N-natural*		100 pcs / pack
	Farbe				Packung
RA 27 137 - 205			*N-natur*		100 stück/ paket

Megjelölés/Označenie/Notation/Markierung:
RAL - RAL8003, 7016, 9006
R1 - egy oldali renolit/ jednostranný renolit/ one side renolit/ einseitig Renolit
R2 - két oldali renolit/ dvojstranný renolit/ two side renolit/ zwei Seiten Renolit

R2O 137 90
R2O 165 90
R2O 180 90

PVC R2 OSZTÓ TOKVÉG 90° 137, 165, 180

Cikkszám	Szín				Csomagolás
RA 17 137 - 205	*F-fehér*	*B-barna*	*N-natúr*	*RAL*	25 pár / csomag
	Farba				Balenie
RA 17 137 - 205	*F-biely*	*B-hnedý*	*N-natur*	*RAL*	25 pár/ bal.
	Colour				Packing
RA 17 137 - 205	*F-white*	*B-brown*	*N-natural*	*RAL*	25 pair / pack
	Farbe				Packung
RA 17 137 - 205	*F-weiss*	*B-braun*	*N-natur*	*RAL*	25 paar / paket

R2P 137 45
R2P 165 45

MŰANYAG R2 TOKVÉG 45° 137, 165

Cikkszám	Szín				Csomagolás
RA 18 137 - 205	*F-fehér*	*B-barna*	*N-natúr*	*RAL*	25 pár / csomag
	Farba				Balenie
RA 18 137 - 205	*F-biely*	*B-hnedý*	*N-natur*	*RAL*	25 pár/ bal.
	Colour				Packing
RA 18 137 - 205	*F-white*	*B-brown*	*N-natural*	*RAL*	25 pair / pack
	Farbe				Packung
RA 18 137 - 205	*F-weiss*	*B-braun*	*N-natur*	*RAL*	25 paar / paket

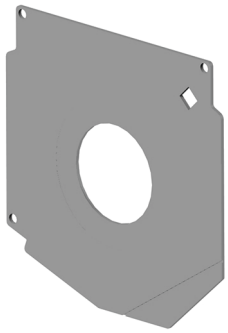

RA 27 137
RA 27 165
RA 27 180
RA 27 205

PVC ARRITÁCIÓS LEMEZ 45°-OS /137, 165, 180, 205/

Cikkszám	Szín	Csomagolás
RA 27 137 - 205	*N-natúr*	100 db / csomag
Farba		Balenie
RA 27 137 - 205	*N-natur*	100 ks // bal.
Colour		Packing
RA 27 137 - 205	*N-natural*	100 pcs / pack
Farbe		Packung
RA 27 137 - 205	*N-natur*	100 stück/ paket

Megjelölés/Označenie/Notation/Markierung:
RAL - RAL8003, 7016, 9006
R1 - egy oldali renolit/ jednostranný renolit/ one side renolit/ einseitig Renolit
R2 - két oldali renolit/ dvojstranný renolit/ two side renolit/ zwei Seiten Renolit

Megjelölés/Označenie/Notation/Markierung:
RAL - RAL8003, 7016, 9006
R1 - egy oldali renolit/ jednostranný renolit/ one side renolit/ einseitig Renolit
R2 - két oldali renolit/ dvojstranný renolit/ two side renolit/ zwei Seiten Renolit

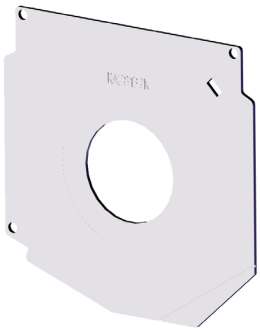

RA 28 137
RA 28 165
RA 28 180
RA 28 205

PVC ARRITÁCIÓS LEMEZ 45°-OS /137, 165, 180, 205/		
Cikkszám	Szín	Csomagolás
RA 28 137 - 205	*N-natúr*	100 db / csomag
	Farba	Balenie
RA 28 137 - 205	*N-natúr*	100 ks // bal.
	Colour	Packing
RA 28 137 - 205	*N-natural*	100 pcs / pack
	Farbe	Packung
RA 28 137 - 205	*N-natur*	100 stück/ paket

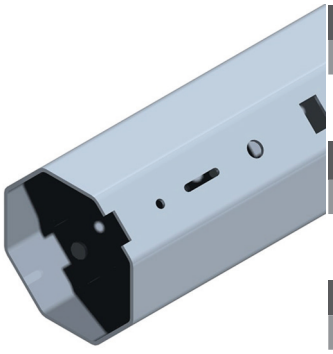

RA 62 010
RA 62 020

ACÉLTENGELY Ø 40 / Ø 60		
Cikkszám	Szín	Csomagolás
RA 62 010	*N-natúr*	72 m / csomag
RA 62 020		48 m / csomag
	Farba	Balenie
RA 62 010	*N-natúr*	72 m / bal.
RA 62 020		48 m / bal.
	Colour	Packing
RA 62 010	*N-natural*	72 m / pack
RA 62 020		48 m / pack
	Farbe	Packung
RA 62 010	*N-natúr*	72 m / paket
RA 62 020		48 m / paket

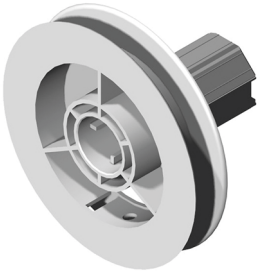

RA 67 080
RA 67 120
RA 67 135
RA 67 150

TÁRCSA 40 ACÉLTENGELYBE , Ø 80/ Ø 120/ Ø 135/ Ø 150		
Cikkszám	Szín	Csomagolás
RA 67 080 - 150	*N-natúr*	100 db / csomag
	Farba	Balenie
RA 67 080 - 150	*N-natur*	100 ks // bal.
	Colour	Packing
RA 67 080 - 150	*N-natural*	100 pcs / pack
	Farbe	Packung
RA 67 080 - 150	*N-natur*	100 stück/ paket

Megjelölés/Označenie/Notation/Markierung:
RAL - RAL8003, 7016, 9006
R1 - egy oldali renolit/ jednostranný renolit/ one side renolit/ einseitig Renolit
R2 - két oldali renolit/ dvojstranný renolit/ two side renolit/ zwei Seiten Renolit

RA 67 530
RA 67 650

DUGÓ 40 ACÉLTENGELYBE Ø 40/ MŰANYAG ADAPTER ACÉLTENGELYBE Ø 60

Cikkszám	Szín	Csomagolás
RA 67 530 RA 67 650	*N-natúr*	100 db / csomag

	Farba	Balenie
RA 67 530 RA 67 650	*N-natur*	100 ks // bal.

	Colour	Packing
RA 67 530 RA 67 650	*N-natural*	100 pcs / pack

	Farbe	Packung
RA 67 530 RA 67 650	*N-natur*	100 stück/ paket

RA 63 040
RA 63 060

MŰANYAG TENGELYNÖVELŐ Ø 40, Ø 60

Cikkszám	Szín	Csomagolás
RA 63 040 - 060	*X-fekete*	100 db / csomag

	Farba	Balenie
RA 63 040 - 060	*X-čierny*	100 ks // bal.

	Colour	Packing
RA 63 040 - 060	*X-black*	100 pcs / pack

	Farbe	Packung
RA 63 040 - 060	*X-swarz*	100 stück/ paket

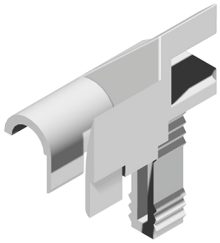

RA 51 080

LÉCBEVEZETŐ ALU TOKVÉGBE 53X22 LEFUTÓHOZ

Cikkszám		Szín	Csomagolás
RA 51 080	*F-fehér*	*X-fekete*	100 db / csomag

		Farba	Balenie
RA 51 080	*F-biely*	*X-čierny*	100 ks // bal.

		Colour	Packing
RA 51 080	*F-white*	*X-black*	100 pcs / pack

		Farbe	Packung
RA 51 080	*F-weiss*	*X-swarz*	100 stück/ paket

Megjelölés/Označenie/Notation/Markierung:
RAL - RAL8003, 7016, 9006
R1 - egy oldali renolit/ jednostranný renolit/ one side renolit/ einseitig Renolit
R2 - két oldali renolit/ dvojstranný renolit/ two side renolit/ zwei Seiten Renolit

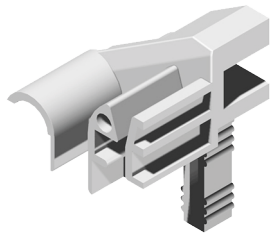

SR 51 010

LÉCBEVEZETŐ KOMBI ALU TOKVÉGBE 53X40 LEFUTÓHOZ				
Cikkszám	Szín			Csomagolás
RA 51 010	*F-fehér*	*B-barna*	*X-fekete*	100 db / csomag
	Farba			Balenie
RA 51 010	*F-biely*	*B-hnedý*	*X-čierny*	100 ks // bal.
	Colour			Packing
RA 51 010	*F-white*	*B-brown*	*X-black*	100 pcs / pack
	Farbe			Packung
RA 51 010	*F-weiss*	*B-braun*	*X-swarz*	100 stück/ paket

SR 51 120

MŰNYAG LÉCBEVEZETŐ ALU TOKVÉGBE VARIO KOMBI LEFUTÓHOZ				
Cikkszám	Szín			Csomagolás
RA 51 120	*F-fehér*	*B-barna*	*X-fekete*	100 db / csomag
	Farba			Balenie
RA 51 120	*F-biely*	*B-hnedý*	*X-čierny*	100 ks // bal.
	Colour			Packing
RA 51 120	*F-white*	*B-brown*	*X-black*	100 pcs / pack
	Farbe			Packung
RA 51 120	*F-weiss*	*B-braun*	*X-swarz*	100 stück/ paket

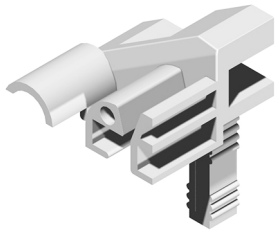

SR 51 020

LÉCBEVEZETŐ 2 X REDEX VAGY ALU 53X22				
Cikkszám	Szín			Csomagolás
RA 51 020	*F-fehér*	*B-barna*	*X-fekete*	100 db / csomag
	Farba			Balenie
RA 51 020	*F-biely*	*B-hnedý*	*X-čierny*	100 ks // bal.
	Colour			Packing
RA 51 020	*F-white*	*B-brown*	*X-black*	100 pcs / pack
	Farbe			Packung
RA 51 020	*F-weiss*	*B-braun*	*X-swarz*	100 stück/ paket

Megjelölés/Označenie/Notation/Markierung:
RAL - RAL8003, 7016, 9006
R1 - egy oldali renolit/ jednostranný renolit/ one side renolit/ einseitig Renolit
R2 - két oldali renolit/ dvojstranný renolit/ two side renolit/ zwei Seiten Renolit

RP 51 090

MŰNYAG LÉCBEVEZETŐ ALU TOKVÉGBE 85X22 H LEFUTÓHOZ				
Cikkszám	Szín			Csomagolás
RP 51 090	*F-biely*	*B-hnedý*	*X-fekete*	100 db / csomag
	Farba			Balenie
RP 51 090	*F-biely*	*B-hnedý*	*X-čierny*	100 ks // bal.
	Colour			Packing
RP 51 090	*F-white*	*B-brown*	*X-black*	100 pcs / pack
	Farbe			Packung
RP 51 090	*F-weiss*	*B-braun*	*X-swarz*	100 stück/ paket

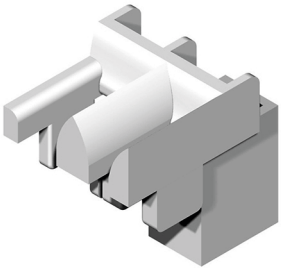

SR 51 030

LÉCBEVEZETŐ KOMBI ALU 53X40				
Cikkszám	Szín			Csomagolás
SR 51 030	*F-biely*	*B-hnedý*	*X-fekete*	100 db / csomag
	Farba			Balenie
SR 51 030	*F-biely*	*B-hnedý*	*X-čierny*	100 ks // bal.
	Colour			Packing
SR 51 030	*F-white*	*B-brown*	*X-black*	100 pcs / pack
	Farbe			Packung
SR 51 030	*F-weiss*	*B-braun*	*X-swarz*	100 stück/ paket

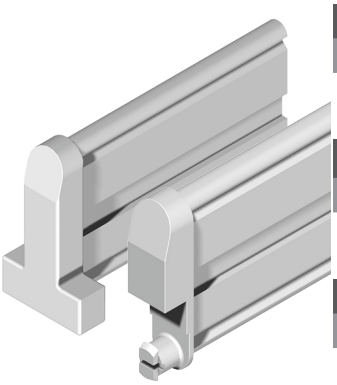

RA 75 040
RA 75 010
RA 75 020

REJTETT ÜTKÖZŐ 32 NORMÁL / 32 RÁFORDÍTHATÓ, 50 RÁFOEDÍTHATÓ		
Cikkszám	Szín	Csomagolás
RA 75 040 - 020	*X-fekete*	100 db / csomag
	Farba	Balenie
RA 75 040 - 020	*X-čierny*	100 ks // bal.
	Colour	Packing
RA 75 040 - 020	*X-black*	100 pcs / pack
	Farbe	Packung
RA 75 040 - 020	*X-swarz*	100 stück/ paket

Megjelölés/Označenie/Notation/Markierung:
RAL - RAL8003, 7016, 9006
R1 - egy oldali renolit/ jednostranný renolit/ one side renolit/ einseitig Renolit
R2 - két oldali renolit/ dvojstranný renolit/ two side renolit/ zwei Seiten Renolit

RP 81 030

MŰANYAG GÖRGŐ KÖR KERESZTMETSZETŰ ZSINÓRHOZ			
Cikkszám	Szín		Csomagolás
RA 81 030	*F-fehér*	*B-barna*	100 db / csomag
	Farba		Balenie
RA 81 030	*F-biely*	*B-hnedý*	100 ks // bal.
	Colour		Packing
RA 81 030	*F-white*	*B-brown*	100 pcs / pack
	Farbe		Packung
RA 81 030	*F-weiss*	*B-braun*	100 stück/ paket

RP 81 110
RP 81 120
RP 81 130

RUGÓ KÖR KERESZTMETSZETŰ ZSINÓRHOZ 10, 20 ÉS 30 CM		
Cikkszám	Szín	Csomagolás
RA 81 110 - 130	*Z-zinkelt*	100 db / csomag
	Farba	Balenie
RA 81 110 - 130	*Z-zinkovaný*	100 ks // bal.
	Colour	Packing
RA 81 110 - 130	*Z-zinked*	100 pcs / pack
	Farbe	Packung
RA 81 110 - 130	*Z-verzinkt*	100 stück/ paket

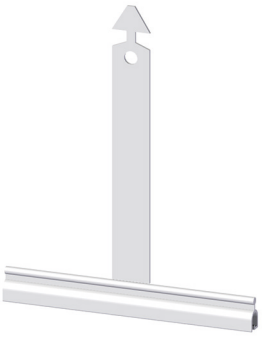

RA 82 030
RA 82 070

FÉM FELTOLÁSGÁTLÓ /130, 170/			
Cikkszám	Szín		Csomagolás
RA 51 020	*N-natúr*	*RAL*	100 db / csomag
	Farba		Balenie
RA 51 020	*N-natur*	*RAL*	100 ks // bal.
	Colour		Packing
RA 51 020	*N-natural*	*RAL*	100 pcs / pack
	Farbe		Packung
RA 51 020	*N-natur*	*RAL*	100 stück/ paket

Megjelölés/Označenie/Notation/Markierung:
RAL - RAL8003, 7016, 9006
R1 - egy oldali renolit/ jednostranný renolit/ one side renolit/ einseitig Renolit
R2 - két oldali renolit/ dvojstranný renolit/ two side renolit/ zwei Seiten Renolit

RA 82 231
RA 82 232

MŰANYAG FELTOLÁSGÁTLÓ EGY RÉSZES LOCK TO PLAY Ø 40/ Ø 60		
Cikkszám	Szín	Csomagolás
RA 82 231 RA 82 232	*N-natúr*	100 db / csomag
	Farba	Balenie
RA 82 231 RA 82 232	*N-natur*	100 ks // bal.
	Colour	Packing
RA 82 231 RA 82 232	*N-natural*	100 pcs / pack
	Farbe	Packung
RA 82 231 RA 82 232	*N-natur*	100 stück/ paket

RA 82 271
RA 82 272

MŰANYAG FELTOLÁSGÁTLÓ KÉT RÉSZES LOCK TO PLAY Ø 40/ Ø 60		
Cikkszám	Szín	Csomagolás
RA 82 271 RA 82 272	*N-natúr*	100 db / csomag
	Farba	Balenie
RA 82 271 RA 82 272	*N-natur*	100 ks // bal.
	Colour	Packing
RA 82 271 RA 82 272	*N-natural*	100 pcs / pack
	Farbe	Packung
RA 82 271 RA 82 272	*N-natur*	100 stück/ paket

RP 66 010

FÉM CSAPÁGY		
Cikkszám	Szín	Csomagolás
RP 66 010	*X-fekete*	100 db / csomag
	Farba	Balenie
RP 66 010	*X-čierny*	100 ks // bal.
	Colour	Packing
RP 66 010	*X-black*	100 pcs / pack
	Farbe	Packung
RP 66 010	*X-swarz*	100 stück/ paket

Megjelölés/Označenie/Notation/Markierung:
RAL - RAL8003, 7016, 9006
R1 - egy oldali renolit/ jednostranný renolit/ one side renolit/ einseitig Renolit
R2 - két oldali renolit/ dvojstranný renolit/ two side renolit/ zwei Seiten Renolit

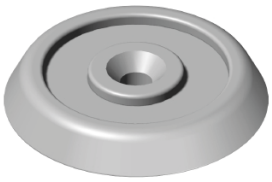

RA 31 001

ALU EXTRUDÁLT ÍVES TAKARÓ MŰANYAG RÖGZÍTŐ

Cikkszám	Szín	Csomagolás
RA 31 001	*N-natúr*	100 db / csomag

	Farba	Balenie
RA 31 001	*N-natur*	100 ks // bal.

	Colour	Packing
RA 31 001	*N-natural*	100 pcs / pack

	Farbe	Packung
RA 31 001	*N-natur*	100 stück/ paket

FE 06 400

LINDAB ACÉL LEMEZ TEKERCSBEN 0,5 MM VÉDŐFÓLIÁVAL /400, 450, 500 MM SZÉLES/

Cikkszám	Szín		Csomagolás
FE 06 400	*F-fehér*	*B-barna*	megrendelés alapján

			Balenie
FE 06 400	*F-biely*	*B-hnedý*	podľa objednávky

			Packing
FE 06 400	*F-white*	*B-brown*	by order

			Packung
FE 06 400	*F-weiss*	*B-braun*	

PA 06 400

ALUM&NIUM ACÉL LEMEZ TEKERCSBEN 0,5 MM VÉDŐFÓLIÁVAL /400, 450, 500 MM SZÉLES/

Cikkszám	Szín		Csomagolás
PA 06 400	*F-fehér*	*B-barna*	megrendelés alapján

			Balenie
PA 06 400	*F-biely*	*B-hnedý*	podľa objednávky

			Packing
PA 06 400	*F-white*	*B-brown*	by order

			Packung
PA 06 400	*F-weiss*	*B-braun*	

Megjelölés/Označenie/Notation/Markierung:
RAL - RAL8003, 7016, 9006
R1 - egy oldali renolit/ jednostranný renolit/ one side renolit/ einseitig Renolit
R2 - két oldali renolit/ dvojstranný renolit/ two side renolit/ zwei Seiten Renolit

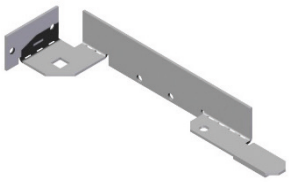

SR 62 014
SR 62 016
SR 62 018

ACÉL KONZOL REDŐNY OSZTÁSHOZ 32 X 18 SZÚNYOGHÁLÓ LEFUTÓHOZ - 137, 165, 180

Cikkszám	Szín	Csomagolás
SR 62 014 /016/ 018	*N-natúr*	100 db / csomag
	Farba	Balenie
SR 62 014 /016/ 018	*N-natur*	100 ks // bal.
	Colour	Packing
SR 62 014 /016/ 018	*N-natural*	100 pcs / pack
	Farbe	Packung
SR 62 014 /016/ 018	*N-natur*	100 stück/ paket

Megjelölés/Označenie/Notation/Markierung:
RAL - RAL8003, 7016, 9006
R1 - egy oldali renolit/ jednostranný renolit/ one side renolit/ einseitig Renolit
R2 - két oldali renolit/ dvojstranný renolit/ two side renolit/ zwei Seiten Renolit